CONNECTDEC тип SONODEC TRD

ГИБКИЕ ШУМОГЛУШИТЕЛИ

CONNECTDEC тип SONODEC TRD состоит из перфорированного алюминиевого внутреннего воздуховода, теплоизолированного слоем стекловаты и снабженного ламинированной алюминиевой внешней оболочкой. Между воздуховодом и стекловатой установлен барьер в виде пленки который предотвращает попадание частиц стекловаты в перемещаемый воздух. Канал стандартно снабжен оцинкованными металлическими втулками на обоих концах, чтобы мгновенно присоединиться к любому жесткому воздуховоду или устройству. Выбор между: (Соответствует стандарту EN1506).

Тип 1) Нипель - Нипель. Тип 2) Нипель - муфта. Тип 3) Муфта - Муфта.

Артикул: CO (1,2 или 3) DST {Ø}/длина, например CO3DST100/1,0 (тип 3 Ø100 мм x 1 метр).

ПРИМЕНЕНИЕ

- **Экономит время и материал на установку;**
- подходит для приточных систем вентиляции;
- для систем кондиционирования;
- для шумоглушения;
- для снижения шума от оборудования.

ТЕХНИЧЕСКИЕ ХАРАКТЕРИСТИКИ

Артикул:	**CO(1,2,3)DST{Ø}/L**
Диапозон температур:	-30 ºC до +140 ºC
Рабочее давление:	до +2000 Па
Скорость воздуха:	макс. 10 м/с
Мин. радиус изгиба:	1 x Ø + 25мм
Диапозон диаметров:	8 0 – 315 мм
Стандартная длина:	0,5+1,0 метр

КОНСТРУКЦИЯ

Внутренний воздуховод:	Алюм/полиламинат
Барьер:	полиэтилен. пленка
Изоляция из стекловаты:	25 мм, 16 кг/м³
Наружная оболочка:	Алюм/полиламинат
стекловата с R-значением:	0,65 м² К/Вт (ASTM C177-76)
Стандартный цвет:	алюминий

КЛАССИФИКАЦИЯ

EU (EN 13501-1):	B-s1,d0
UK (BS476):	часть 6, 7 и 20
Морской сертификат MED UK (BS476):	

ПОТЕРЯ ДАВЛЕНИЯ (ПРЯМОЙ КАНАЛ)

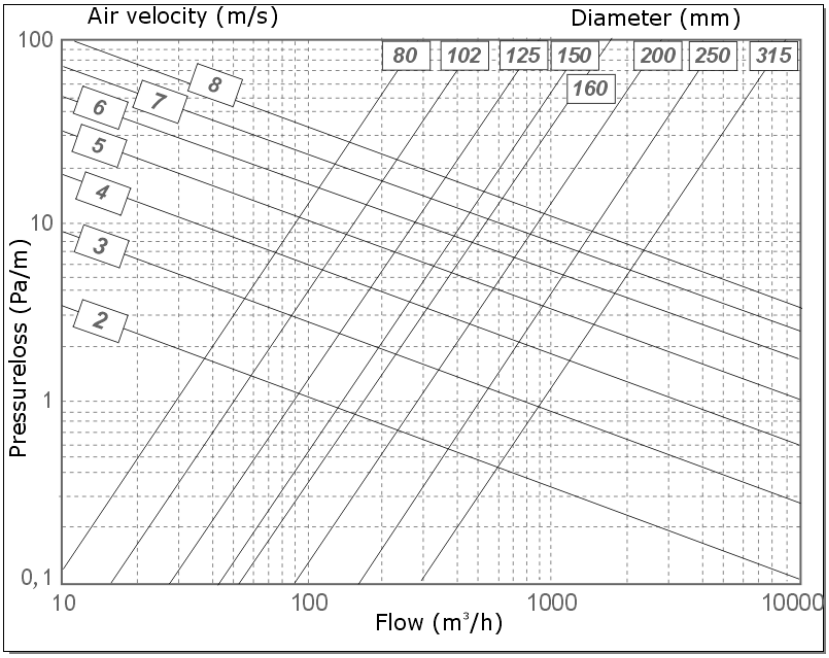

CONNECTDEC тип SONODEC TRD *соответствует всем требованиям и классифицируется в соответствии с требованиями стандарта EN 13180:Вентиляция зданий - Воздуховоды - Размеры и механические требования для гибких воздуховодов.*

CONNECTDEC тип SONODEC TRD также доступны по запросу со слоем стекловаты 50 мм.
Артикул: CO(1,2,3)DST{Ø}. Стекловата с показателем R: 1,3 (50мм) м² к/Вт (ASTM C177-76).

ОТВЕТСТВЕННОСТЬ:
Информация, содержащаяся в этой брошюре, соответствует дате публикации. DEC INTERNATIONAL оставляет за собой право вносить изменения в информацию в любое время без предварительного уведомления. Для того, чтобы избежать ошибок, любой заинтересованной стороне рекомендуется обращаться в DEC INTERNATIONAL, чтобы уточнить, не была ли изменена информация в брошюре со дня ее публикации.

ПОЖАЛУЙСТА ИМЕЙТЕ ВВИДУ:
Консультант несет ответственность за фактический монтаж изделия. Указанные значения в отношении температуры, не подходят для использования с целью определения физических свойств. Эти свойства также зависят от влажности и температуры воздуха внутри и снаружи системы вентиляции и кондиционирования.

ТОРГОВАЯ МАРКА:
SONODEC, логотип DEC и DEC International являются торговыми марками или зарегистрированной торговой маркой Dutch Environment Corporation BV в Нидерландах и / или других странах.

ОГРАНИЧЕНИЯ:
Воздуховоды SONODEC не подходят для отвода продуктов сгорания из открытых каминов и мазутных котлов. Воздуховоды SONODEC не пригодные для перемещения воздуха, содержащего высокую степень кислоты.

CONNECTDEC тип SONODEC TRD

ГИБКИЕ ШУМОГЛУШИТЕЛИ

РАЗМЕРЫ
Металлические втулки

Согласно стандарту EN-1506			
$D_{тип}$ (мм)	$D_{муфта}$ (мм)	$D_{ниппель}$ (мм)	Потери
080	80.5	79.3	+0 ; -0.5
100	100.5	99.3	+0 ; -0.5
125	125.5	124.3	+0 ; -0.5
150	150.6	149.3	+0 ; -0.6
160	160.6	159.3	+0 ; -0.6
200	200.7	199.3	+0 ; -0.7
250	250.8	249.3	+0 ; -0.8
315	315.9	314.3	+0 ; -0.9

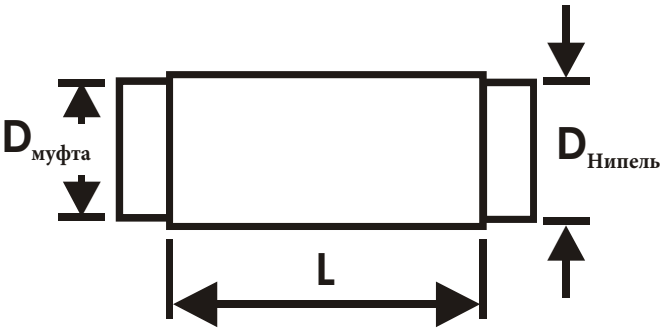

МОНТАЖ

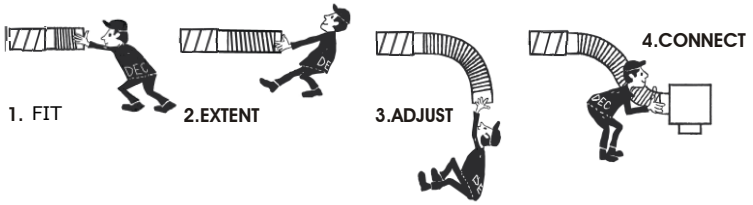

ШУМОГЛУШЕНИЕ
Согласно: ISO 7235

SONODEC 25 TRD		(Протокол испытаний H.P. AB323-1 Peutz - Нидерланды)					
D_n (мм)	L (метр)	Звукопоглощение дБ - средние частоты, Гц					
		125	250	500	1000	2000	4000
080	1	16	26	33	38	28	17
	2	21	37	48	53	46	29
100	1	9	19	32	37	31	21
	2	19	33	52	53	49	36
125	1	12	20	21	25	29	17
	2	17	31	44	45	46	26
160	1	17	22	22	27	19	14
	2	31	39	34	38	31	20
200	1	7	15	17	20	16	13
	2	20	34	32	35	30	22
250	1	16	16	16	16	13	10
	2	26	31	28	33	25	18
315	1	11	12	12	14	11	7
	2	28	25	22	27	22	15

SONODEC 50 TRD		(Протокол испытаний H.P. AB323-1 Peutz - Нидерланды)					
D_n (мм)	L (метр)	Звукопоглощение дБ - средние частоты, Гц					
		125	250	500	1000	2000	4000
082	1	14	19	34	40	27	18
	2	19	31	42	59	45	30
102	1	7	18	31	43	28	20
	2	11	32	49	61	45	27
127	1	7	15	22	32	26	18
	2	14	27	47	56	40	28
160	1	12	20	23	28	18	11
	2	22	36	43	50	29	20
203	1	4	9	14	20	14	13
	2	13	22	35	43	30	24
254	1	14	14	16	15	11	10
	2	26	28	30	31	18	14
315	1	15	13	15	16	9	7
	2	27	26	28	32	15	13

ОТВЕТСТВЕННОСТЬ:
Информация, содержащаяся в этой брошюре, соответствует дате публикации. DEC INTERNATIONAL оставляет за собой право вносить изменения в информацию в любое время без предварительного уведомления. Для того, чтобы избежать ошибок, любой заинтересованной стороне рекомендуется обращаться в DEC INTERNATIONAL, чтобы уточнить, не была ли изменена информация в брошюре со дня ее публикации.

ПОЖАЛУЙСТА ИМЕЙТЕ ВВИДУ:
Консультант несет ответственность за фактический монтаж изделия. Указанные значения в отношении температуры, не подходят для использования с целью определения физических свойств. Эти свойства также зависят от влажности и температуры воздуха внутри и снаружи системы вентиляции и кондиционирования.

ТОРГОВАЯ МАРКА:
SONODEC, логотип DEC и DEC International являются торговыми марками или зарегистрированной торговой маркой Dutch Environment Corporation BV в Нидерландах и / или других странах.

ОГРАНИЧЕНИЯ:
Воздуховоды SONODEC не подходят для отвода продуктов сгорания из открытых каминов и мазутных котлов. Воздуховоды SONODEC не пригодные для перемещения воздуха, содержащего высокую степень кислоты.