PARTNER
IN VENTILATION
2VV.CZ

RU

Whisper Air

МОНТАЖ, ЭКСПЛУАТАЦИЯ И ОБСЛУЖИВАНИЕ

4-118-0311

ver. 1 29.05.20

1. ПРЕЖДЕ, ЧЕМ НАЧНЕТЕ

Следующие символы используются для лучшей ориентировки, и Вы найдёте их в «Руководстве по эксплуатации». В следующей таблице описаны символы и их значения.

Символ	Значение
	Предостережение или предупреждение
ВНИМАНИЕ!	
ОБРАТИТЕ ВНИМАНИЕ!	Важные указания
ВАМ ПОНАДОБЯТСЯ	Практические советы и информация
ТЕХНИЧЕСКАЯ ИНФОРМАЦИЯ	Более подробная техническая информация
	Ссылка на другую часть/главу руководства

Прежде чем начать монтаж установки, **тщательно прочитайте главу о безопасной эксплуатации рекуперативной установки**. Здесь Вы найдёте все инструкции как безопасно и правильно использовать это изделие.

В этом «Руководстве по эксплуатации» Вы найдёте указания по правильному монтажу рекуперативной установки. Перед началом монтажа рекуперативной установки, пожалуйста, тщательно прочитайте всё это руководство. Производитель оставляет за собой право вносить изменения, и в техническую документацию, без предварительного уведомления. Обязательно сохраните это «Руководство» для использования в будущем. «Руководство по эксплуатации» является частью изделия.

Сертификат соответствия
Установка была разработана, изготовлена и продается в соответствии со всеми положениями и требованиями Европейского парламента и Совета, включая поправки, под которые она была включена. При условиях обычного и определённого в «Руководстве по эксплуатации» использования по назначению и при правильном монтаже, рекуперативная установка является безопасной. При оценке использовались гармонизированные европейские стандарты, указанные в соответствующем Сертификате соответствия CE. Актуальную и полную версию Сертификата соответствия CE Вы найдёте на веб-сайте www.2vv.cz.

2. РАСПАКОВКА

ПРОВЕРЬТЕ ПОСТАВЛЕННОЕ ИЗДЕЛИЕ

ОБРАТИТЕ ВНИМАНИЕ!

- Сразу же после доставки установку распакуйте и убедитесь, что она не повреждена. В случае повреждения, сообщите, пожалуйста, об этом нам и составьте протокол с перевозчиком.
- В случае, если какая-либо претензия не будет предъявлена своевременно, её предъявление позже не будет учитываться.
- Убедитесь, что вы получили установку заказанного типа. В случае, если доставленный тип установки отличается от заказанного Вами, установку не распаковывайте и сразу же сообщите об этой ошибке поставщику.
- После распаковки установки, проверьте, если установка и принадлежности в порядке. В случае каких-либо сомнений, свяжитесь с Вашим поставщиком.
- Никогда не пытайтесь ввести в эксплуатацию поврежденный блок вентиляции.
- В случае, если Вы решили не распаковывать рекуперационную установку сразу же после доставки, установку нужно хранить в сухом помещении с максимальным диапазоном температур **от +5°C до +40°C.**
- Эту установку не должны использовать люди (включая детей), физическая, сенсорная или умственная несостоятельность которых, или малый опыт и знания которых, недостаточны для безопасного использования установки, если эти люди не контролируются или не проинструктированы, как использовать установку, лицом, ответственным за их безопасность.
- Не позволяйте детям играть с установкой.

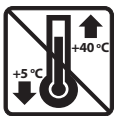

Все использованные упаковочные материалы являются экологически чистыми и, следовательно, могут быть повторно использованы или переработаны. Пожалуйста, активно включитесь в защиту окружающей среды и обеспечьте регулярную утилизацию или переработку упаковочных материалов.

РАСПАКОВКА УСТАНОВКИ

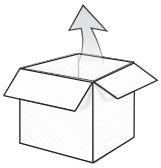

Whisper Air

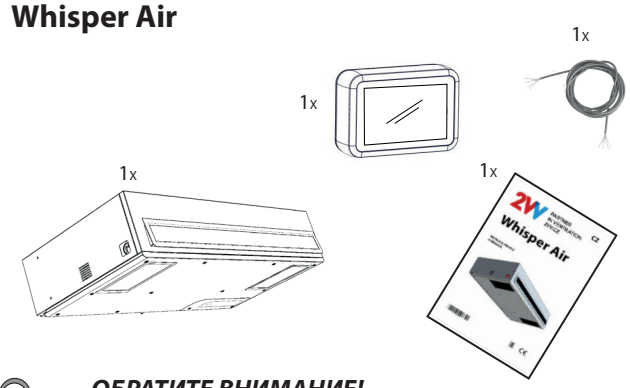

ОБРАТИТЕ ВНИМАНИЕ!

- Если установка транспортировалась при температуре ниже 0°C, её нельзя включать и необходимо оставить минимально на 2 часа в состоянии покоя для выравнивания температуры внутри установки с температурой окружающей среды.

3. ОСНОВНЫЕ ЧАСТИ УСТАНОВКИ

1	Решетка с Straw системой
2	Главный выключатель
3	Присоединение для подачи воздуха, оснащённое пружиненным клапаном
4	Присоединение для отвода воздуха, оснащённое пружиненным клапаном
5	Сетка всасывания с технологией Straw система
6	Отвод конденсата

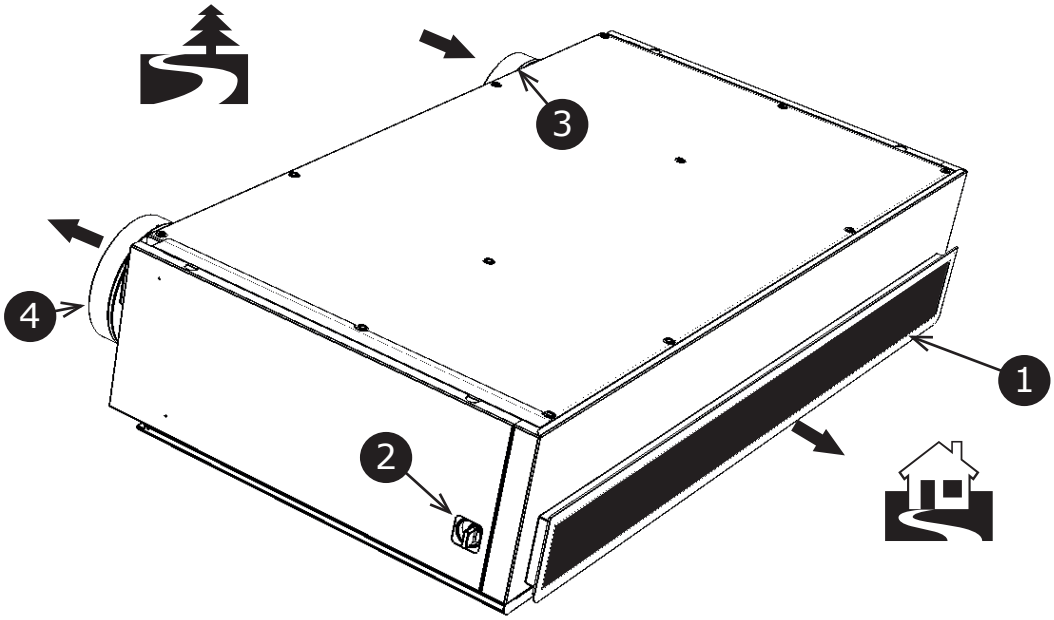

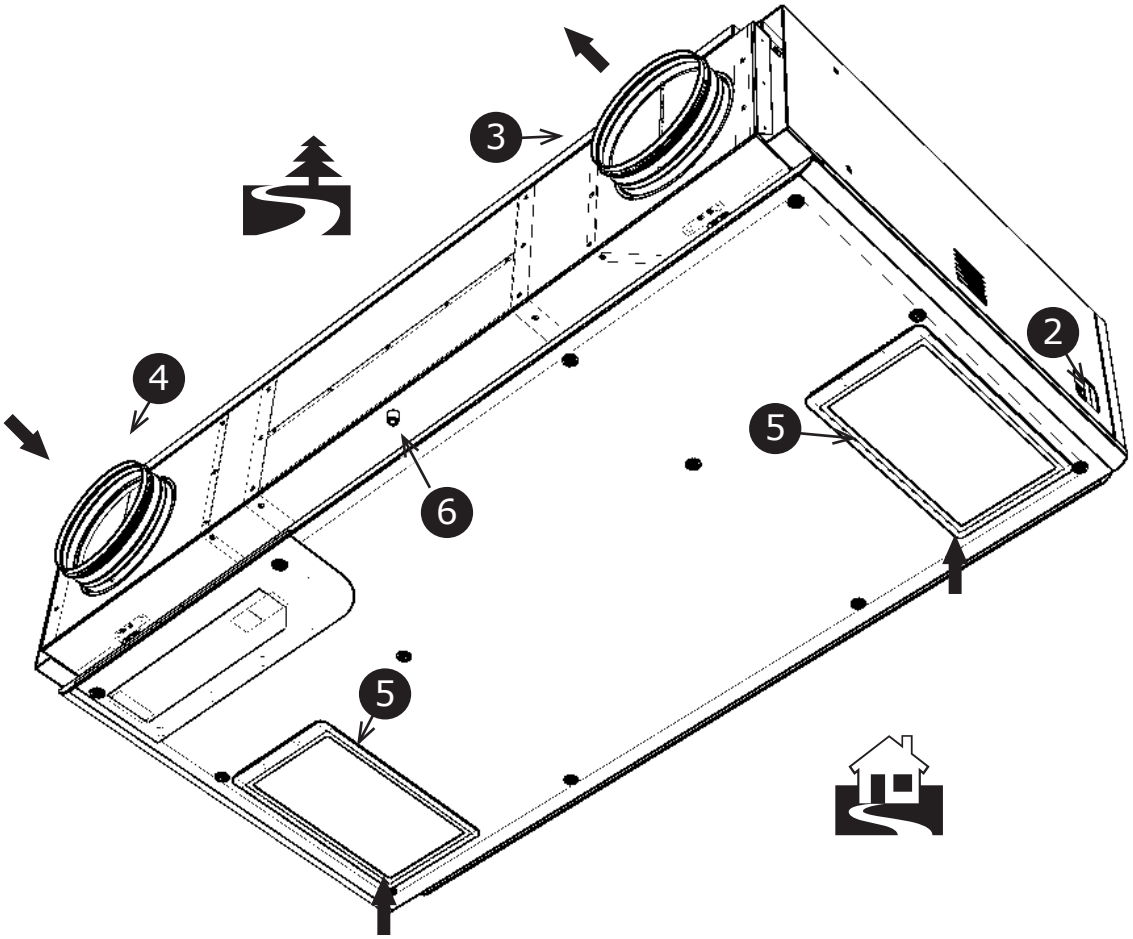

4. ЗАПАСНЫЕ ЧАСТИ

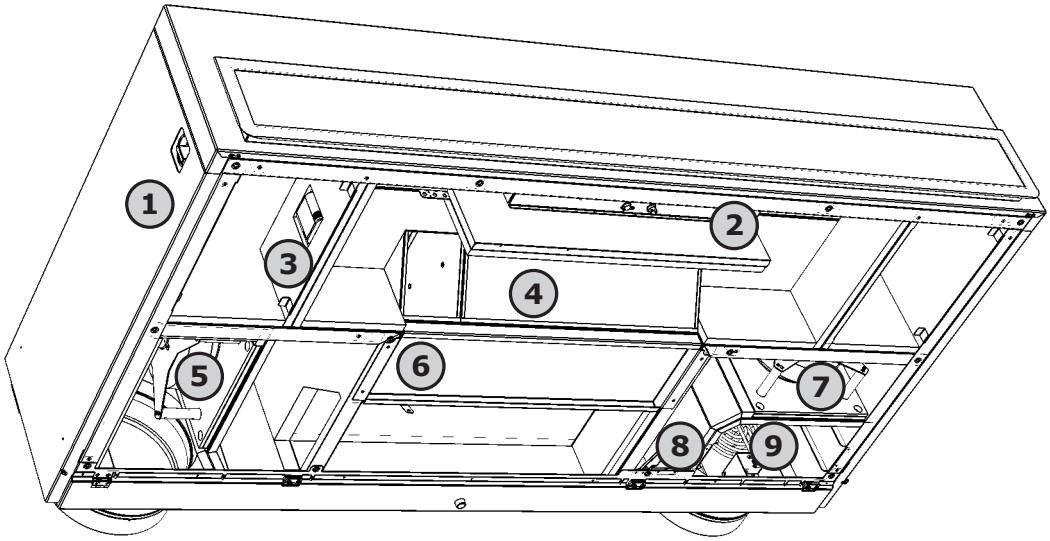

Номер	Описание
1	Регулирование
2	Водяной теплообменник
	Электрический нагреватель
3	Датчик CO_2
4	Рекуператор
5	Двигатель (отработавший воздух)
6	Байпас
7	Двигатель (свежий воздух)
8	Датчик давления
9	Предварительный нагрев

Коды запасных фильтров и коды этих фильтров приведены в разделе "Техническое обслуживание", часть **замена фильтров**

4. РАЗМЕРЫ

STANDARD HRWA2-040

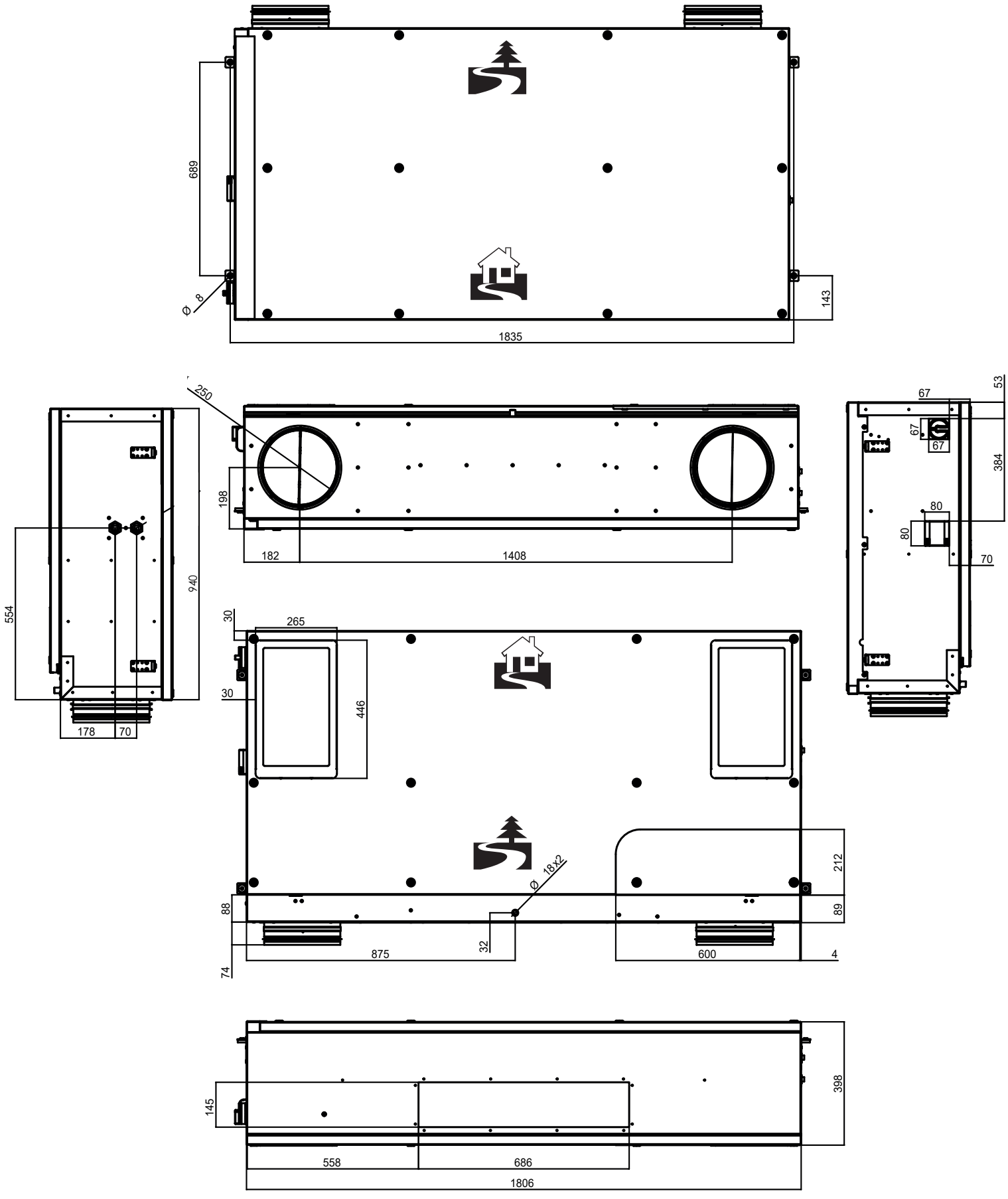

4. РАЗМЕРЫ

STANDARD HRWA2-070

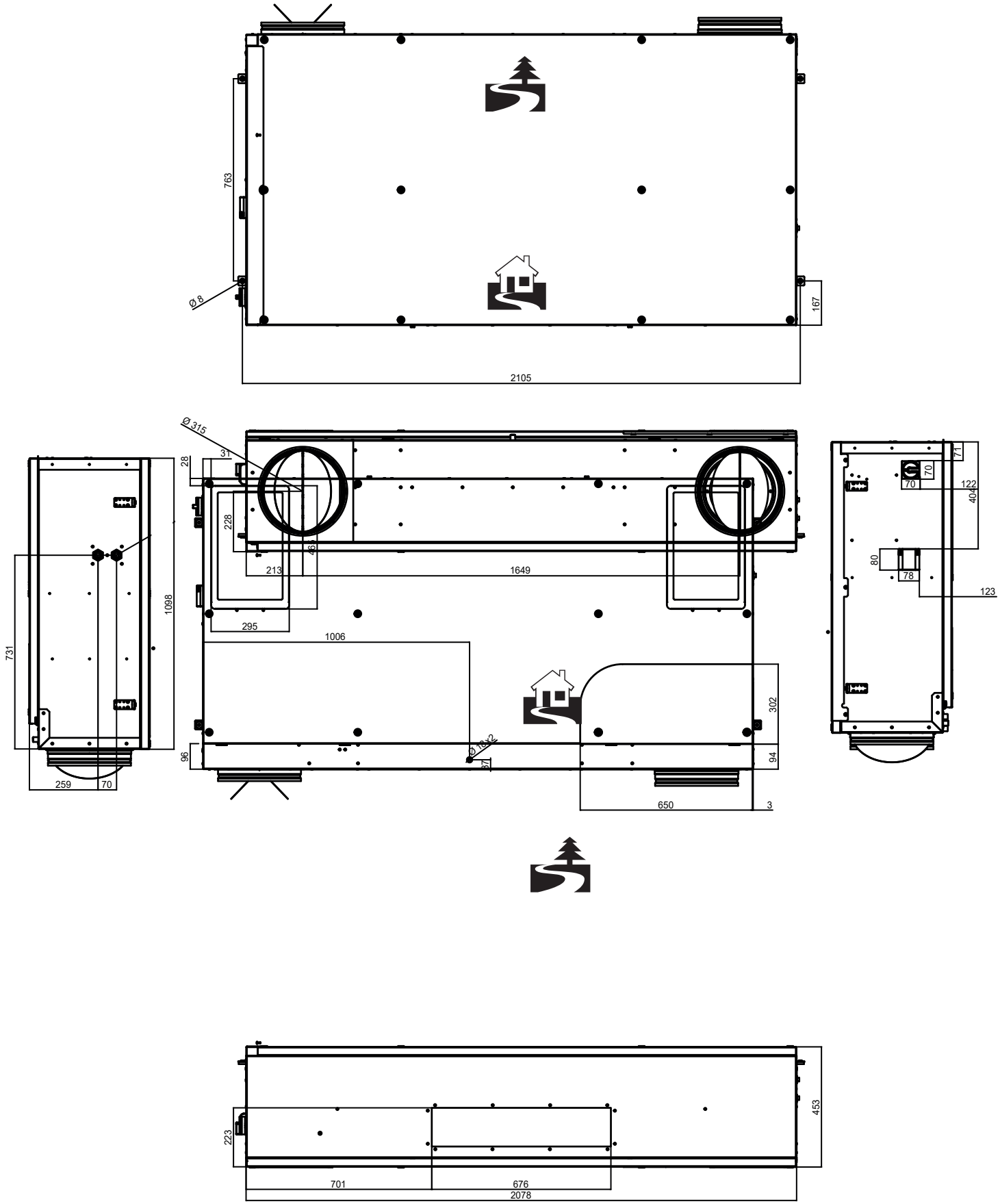

4. РАЗМЕРЫ

STANDARD HRWA2-100

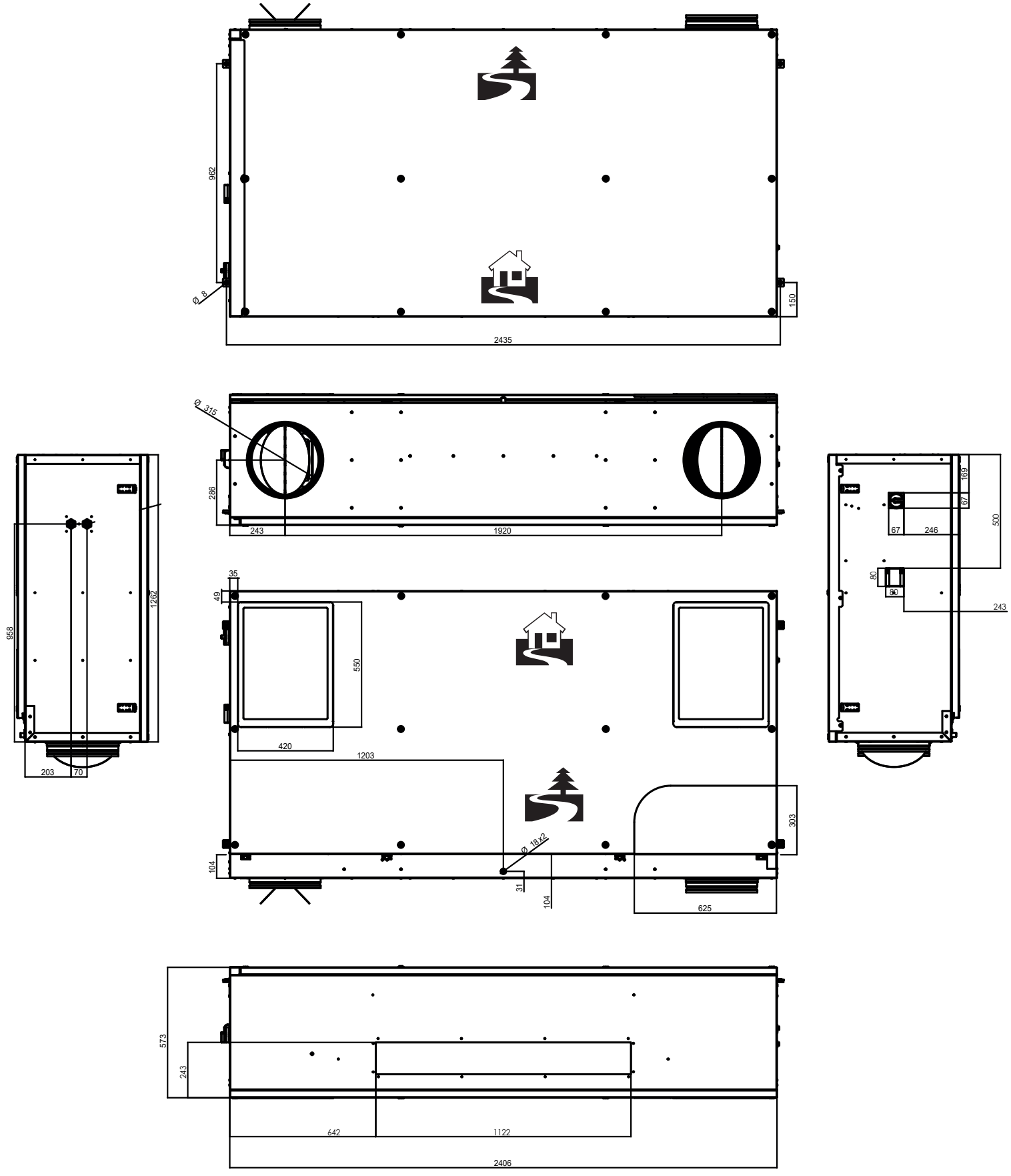

4. РАЗМЕРЫ

DESIGN HRWA2-040

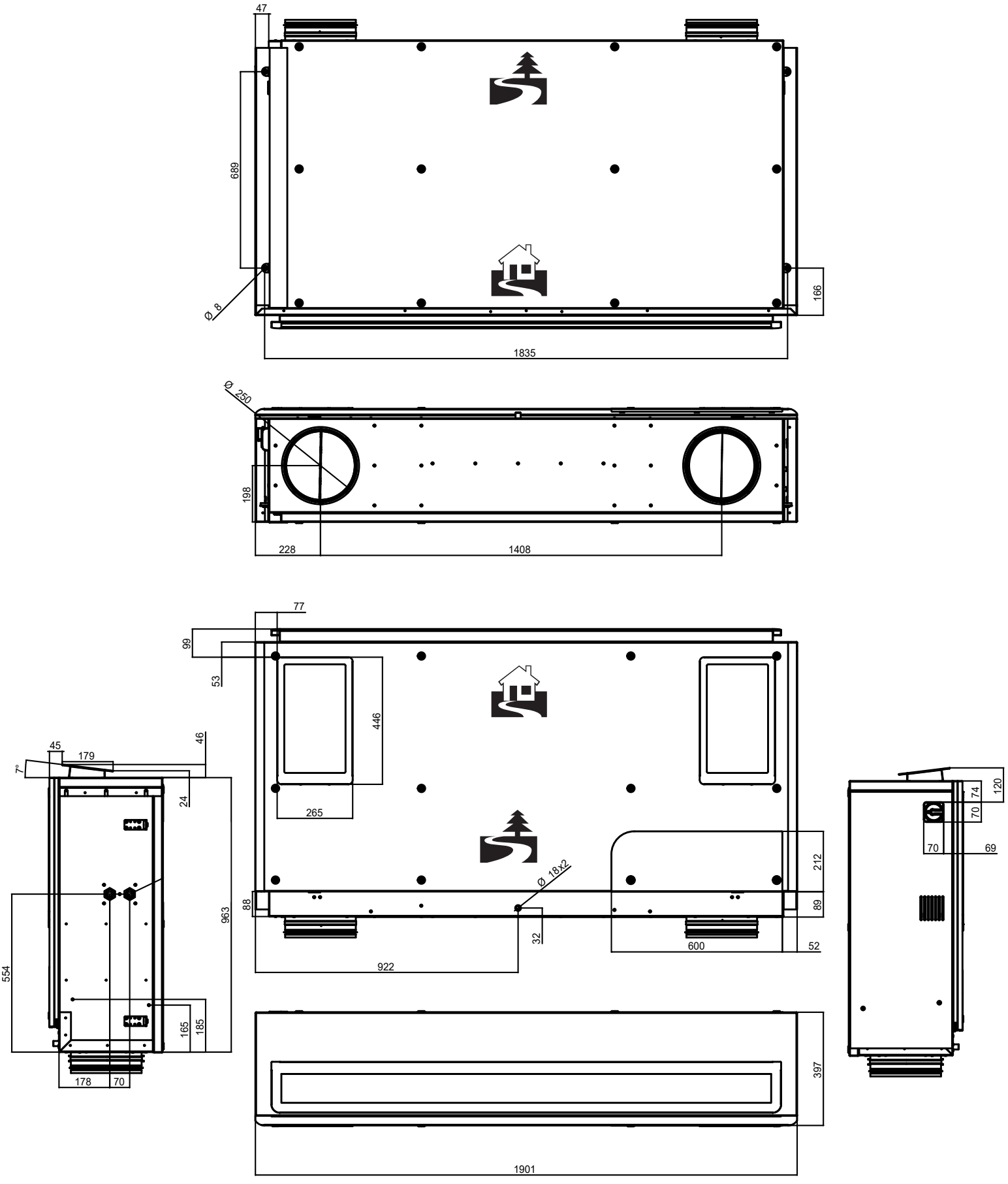

4. РАЗМЕРЫ

DESIGN HRWA2-070

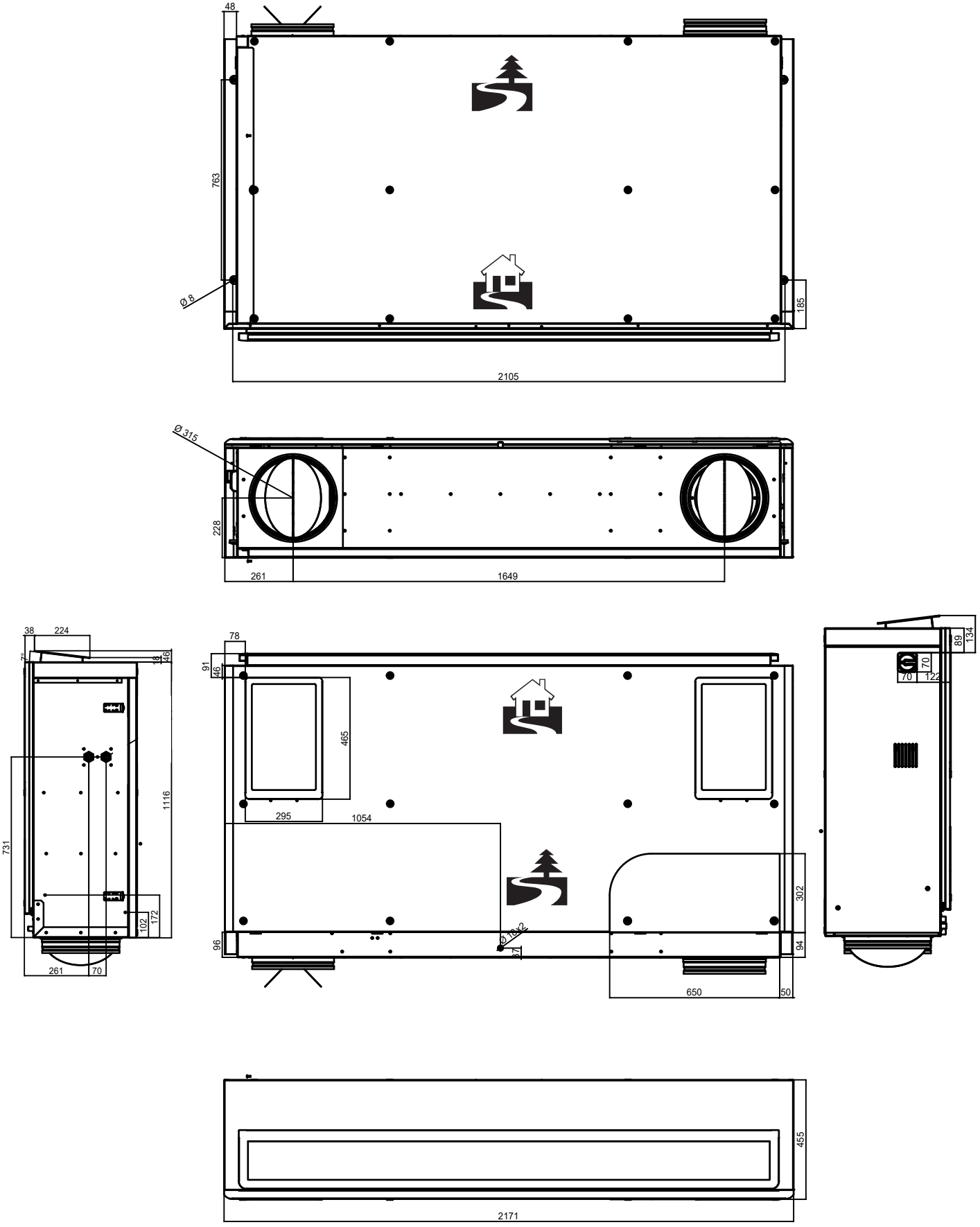

4. РАЗМЕРЫ

DESIGN HRWA2-100

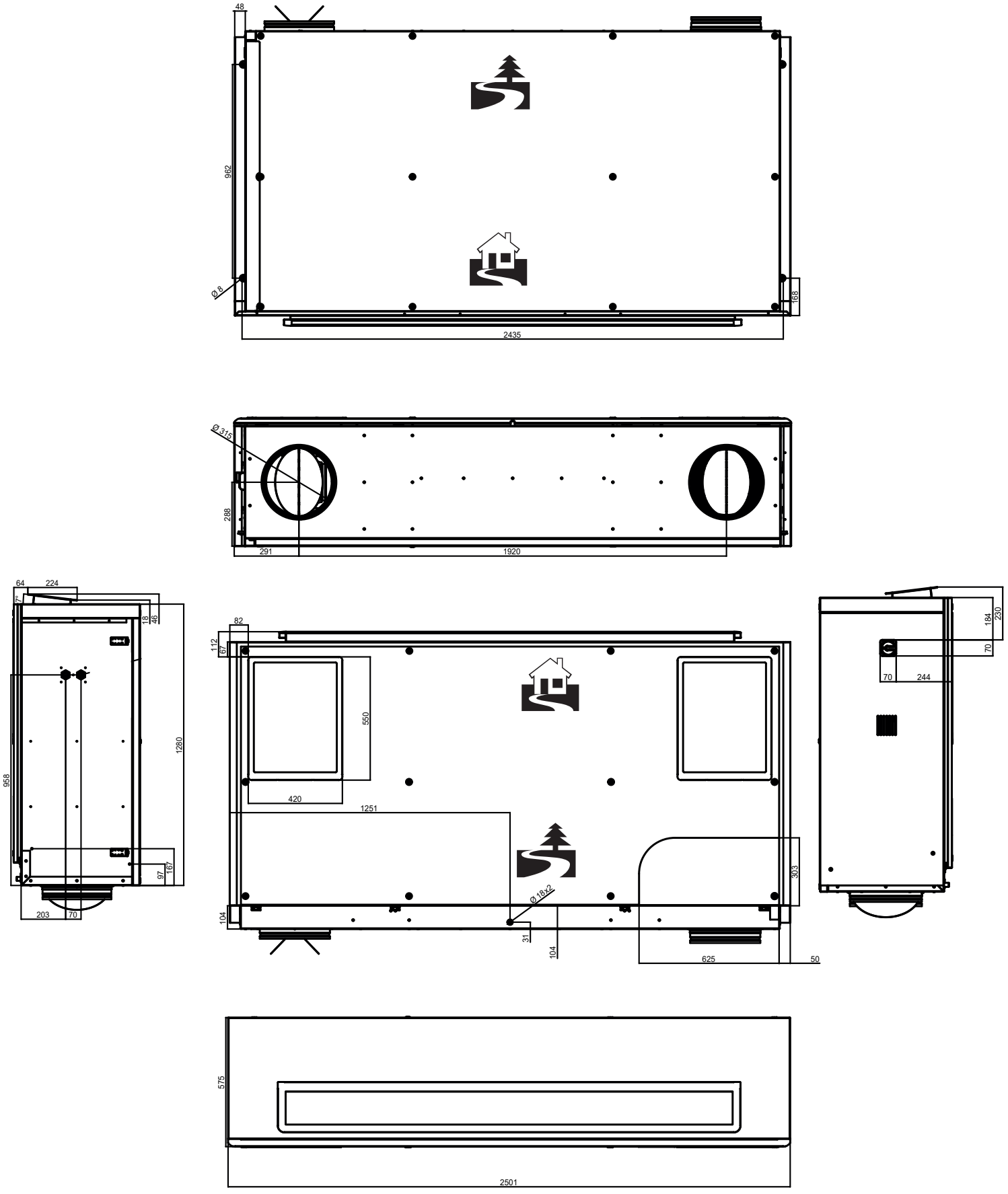

5. ТЕХНИЧЕСКИЕ ПАРАМЕТРЫ

					Напряжение, ток и потребление для отдельных типов рекуперативных установок [число фаз / В / А / Вт]			
Тип	**Максимальный поток воздуха [м³/ч]**	**Класс входного фильтра**	**Класс вытяжного фильтра**	**Частота [Гц]**	**HRWA1-...-.S0...**	**HRWA1-...-.E1...**	**HRWA1-...-.V1...**	**Масса* [кг]**
HRWA1-040-E...	400	EPM 1 55% (F7)	Coarse 60% (G4)	50	1 / 230 / 9,2 / 1840	1 / 230 / 15,8/ 3340	1 / 230 / 9,2 / 1840	94
HRWA1-040-X...	400	EPM 1 55% (F7)	Coarse 60% (G4)	50	1 / 230 / 2,7 / 340	1 / 230 / 9,2 / 1840	1 / 230 / 2,7 / 340	93
HRWA1-070-E...	700	EPM 1 55% (F7)	Coarse 60% (G4)	50	1 / 230 / 11,4 / 2340	3 / 400 / 9,8 / 4590	1 / 230 / 11,4 / 2340	128
HRWA1-070-X...	700	EPM 1 55% (F7)	Coarse 60% (G4)	50	1 / 230 / 2,7 / 340	1 / 230 /12,5 / 2590	1 / 230 / 2,7 / 340	127
HRWA1-100-E...	1000	EPM 1 55% (F7)	Coarse 60% (G4)	50	3 / 400/ 7,5 / 3770	3 / 400 / 11,8 / 6770	3 / 400/ 7,5 / 3770	151
HRWA1-100-X...	1000	EPM 1 55% (F7)	Coarse 60% (G4)	50	1 / 230 / 5 / 770	3 / 400 / 9,3 / 3770	1 / 230 / 5 / 770	150

Указанная масса относится к самой тяжелой установке в данной серии
Остальные технические данные Вы найдёте в техническом каталоге

6. МОНТАЖ

ВЫБОР МЕСТА ДЛЯ МОНТАЖА

Предложение проекта вентиляции должно быть всегда разработано проектировщиком HVAC.

ТЕХНИЧЕСКАЯ ИНФОРМАЦИЯ

Рекуперативная установка должна эксплуатироваться в закрытом и сухом месте с температурой в помещении в диапазоне от **+5°C до +40°C.**

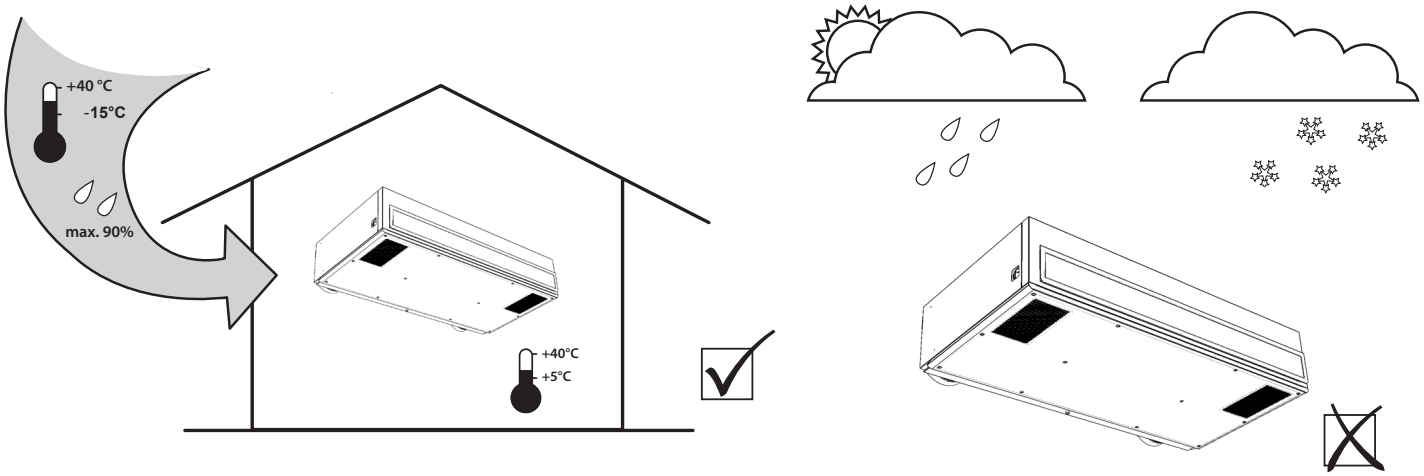

Свежий засасываемый воздух должен иметь температуру в диапазоне от -15°C до +40°C и относительную влажность до 90%.
Если всасывается воздух с температурой ниже -15°C, то установка может работать в режиме защиты от замерзания, или произойдёт её автоматическое отключение для предотвращения повреждения важных компонентов.

6. МОНТАЖ

Рекуперационная установка не предназначена для фильтрации воздуха, содержащего горючие или легковоспламеняющиеся компоненты, химические продукты, грубую пыль, углерод, жиры, яды, бактерии и т.д.

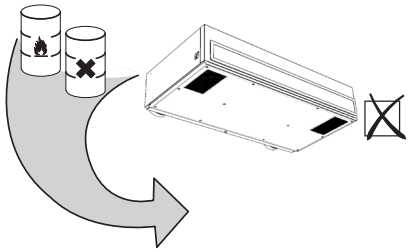

Степень защиты IP установки, смонтированной на воздуховоде - IP 20 (защита от предметов размером более 12,5 мм, не защищает от воды!)

Установочные расстояния

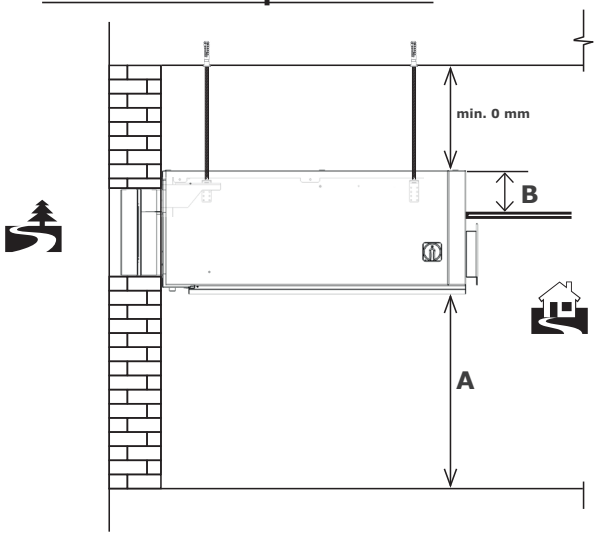

A	HRWA1-040	мин. 1500 мм
	HRWA1-070	мин. 1500 мм
	HRWA1-100	мин. 1500 мм

B	HRWA1-040	170 мм
	HRWA1-070	190 мм
	HRWA1-100	280 мм

ТЕХНИЧЕСКАЯ ИНФОРМАЦИЯ

• Все типы рекуперативных установок можно устанавливать в следующих положениях:

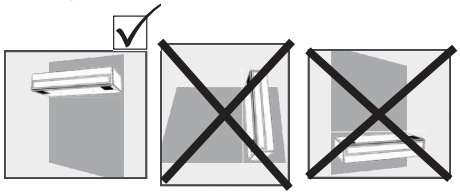

- **Любые другие положения запрещаются.**
- Рекуперативная установка должна монтироваться так, чтобы направление циркуляции воздуха в установке соответствовало циркуляции воздуха в системе распределения.
- При монтаже установки должен быть обеспечен достаточный доступ для её технического обслуживания, ремонта или демонтажа. Доступ главным образом касается инспекционных крышек и должен обеспечивать возможность их открыть.

Требуемые расстояния

ВНИМАНИЕ!

Негорючие материалы не должны закрывать впускные и выпускные отверстия.

- Безопасное удаление горючих материалов от впускной горловины установки равно 250 мм.

Монтаж установки

- Рекуперативная установка монтируется с помощью встроенных держателей на потолок, с помощью резьбовых стержней так, чтобы горловины установки были направлены на стену.

A) Подготовка отверстий для трубопровода

1) Тщательно измерьте позиции отверстий в стенах, к которым будет присоединяться трубопровод установки

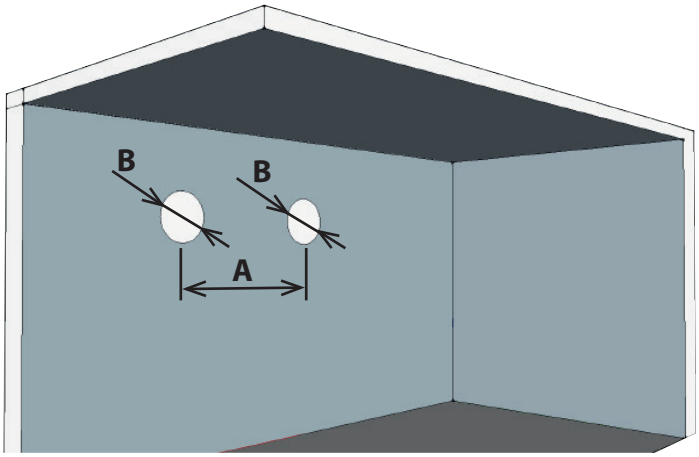

A	HRWA1-040	1408 мм
	HRWA1-070	1648 мм
	HRWA1-100	1920 мм
B	HRWA1-040	250 мм
	HRWA1-070	315 мм
	HRWA1-100	315 мм

2) Сделать отверстия

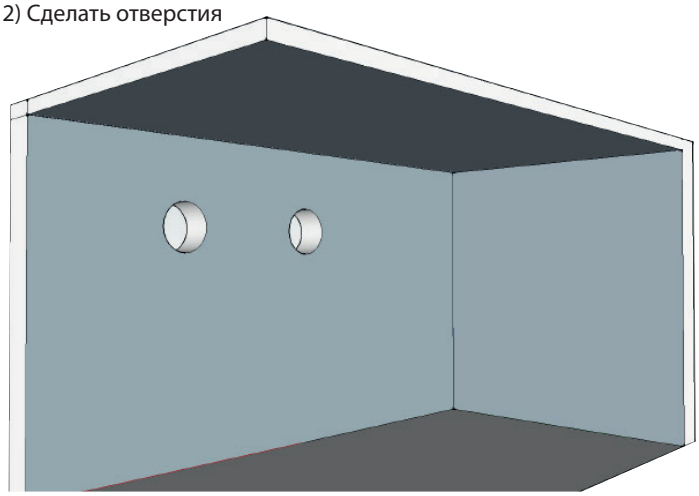

6. МОНТАЖ

Подготовка крепления на потолок

1) Тщательно измерить положения отверстий в потолке для резьбовых стержней

⚠ *(резьбовые стержни не входят в поставку)*

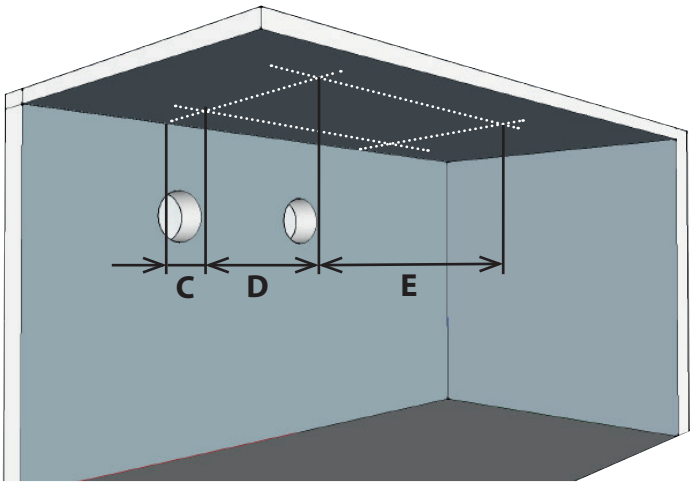

C	HRWA1-040	110 мм
	HRWA1-070	168 мм
	HRWA1-100	150 мм
D	HRWA1-040	689 мм
	HRWA1-070	763 мм
	HRWA1-100	962 мм
E	HRWA1-040	1835 мм
	HRWA1-070	2105 мм
	HRWA1-100	2435 мм

2) Сделать отверстия

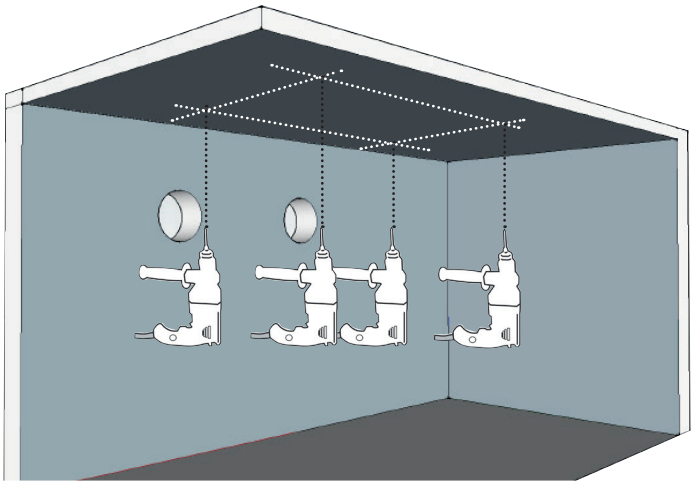

3) установить резьбовые стержни необходимой длины

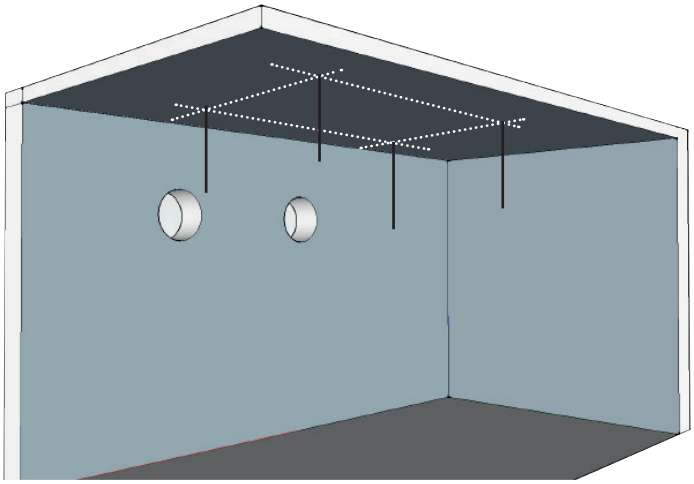

6. МОНТАЖ

B) Подготовка установки

Вариант исполнения может потребовать удаления боковых кожухов.
Для этого нужен ключ для внутреннего шестигранника №3

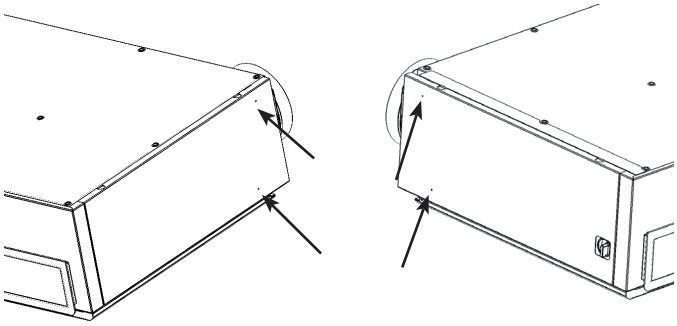

Потом, движением кожуха вверх, снять кожух, фиксируемый вспомогательными держателями, см. следующий рисунок.

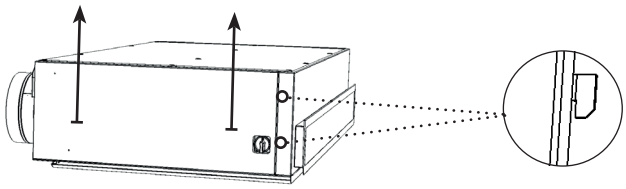

Снятый кожух с видимыми держателями

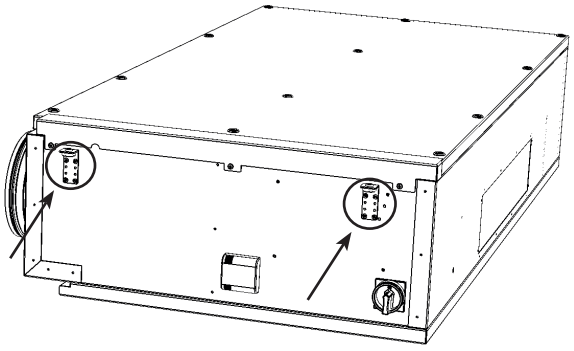

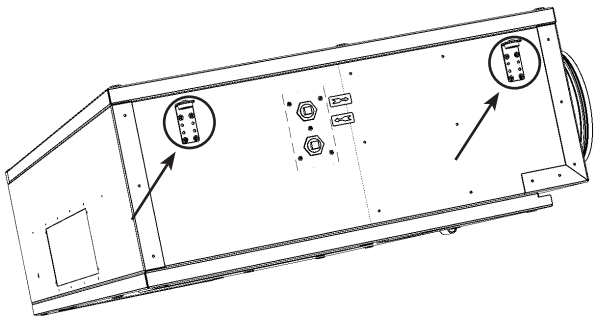

- Повесить установку на подготовленные резьбовые стержни и отверстия в стене, и надлежащим образом закрепить её.

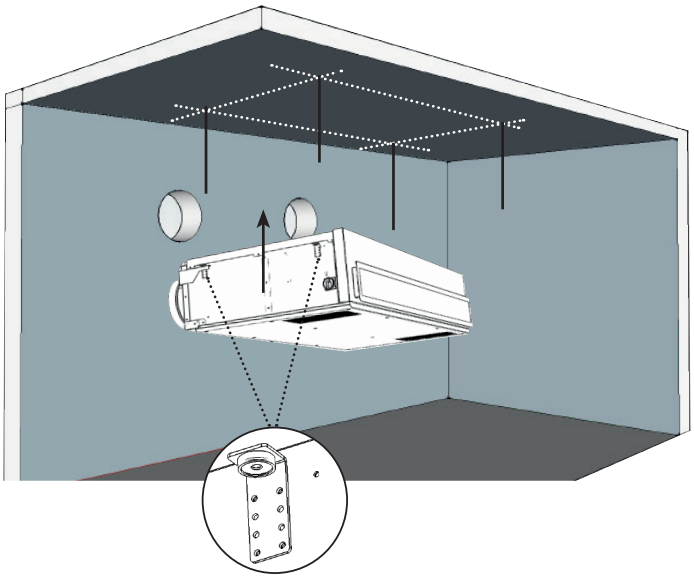

- Проверить крепление.

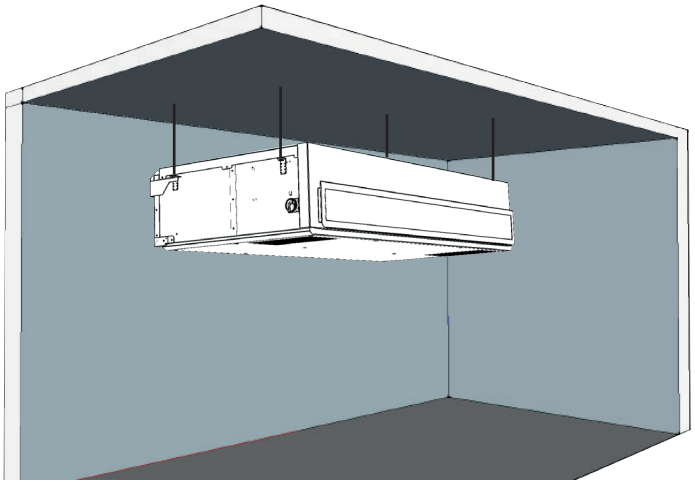

- Установить на наружную сторону стены защитные сетки от проникания воды и крупных объектов в установку
  (не входят в поставку)

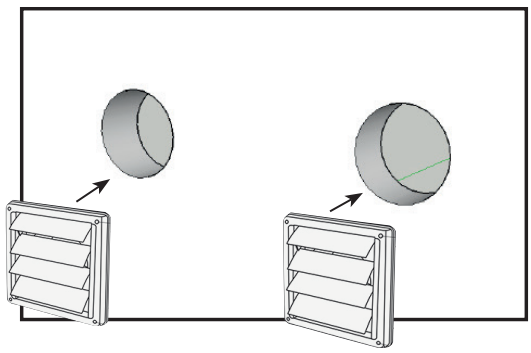

6. МОНТАЖ

РАЗМЕРЫ

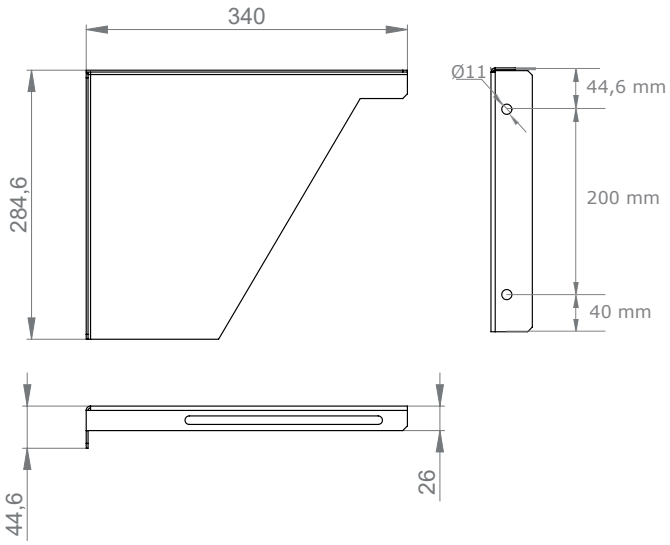

HRWA2-040 STANDARD/DESIGN

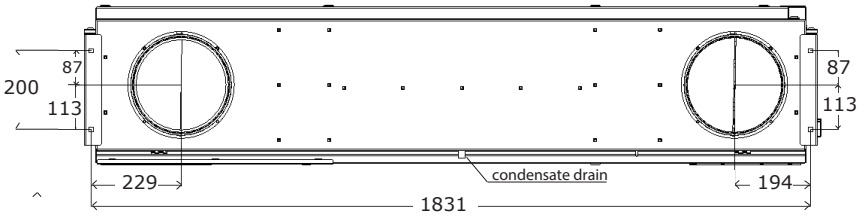

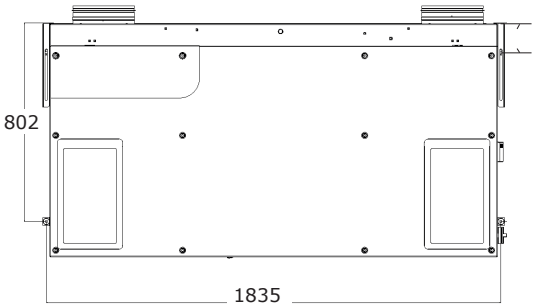

HRWA2-070 STANDARD/DESIGN

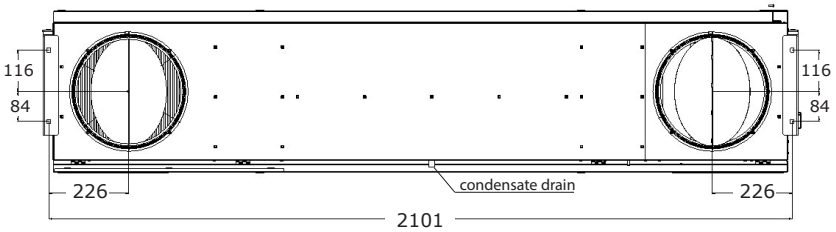

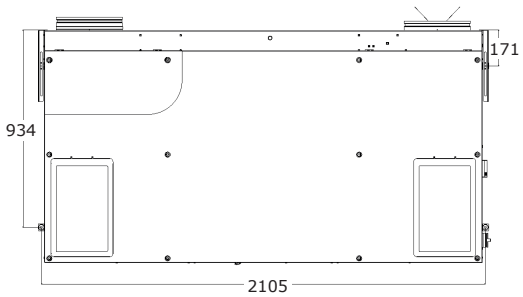

HRWA2-100 STANDARD/DESIGN

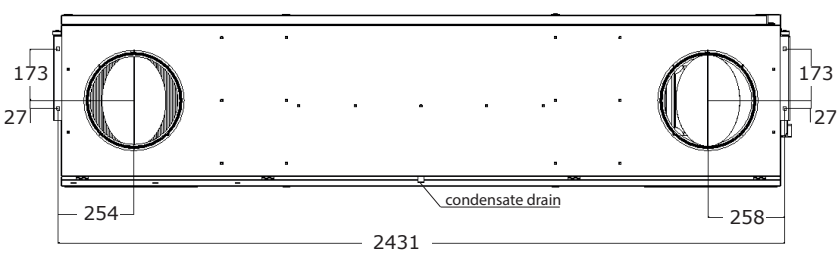

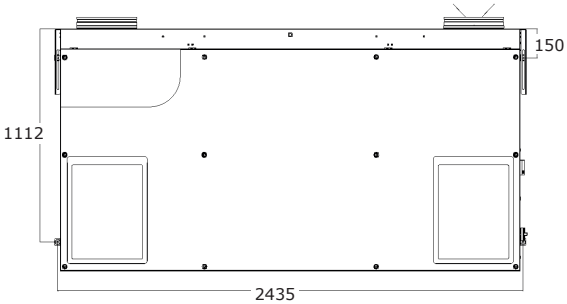

6. МОНТАЖ

Подготовка монтажа на стену

1) Тщательно измерить положения отверстий в потолке для резьбовых стержней

⚠ *(резьбовые стержни не входят в поставку)*

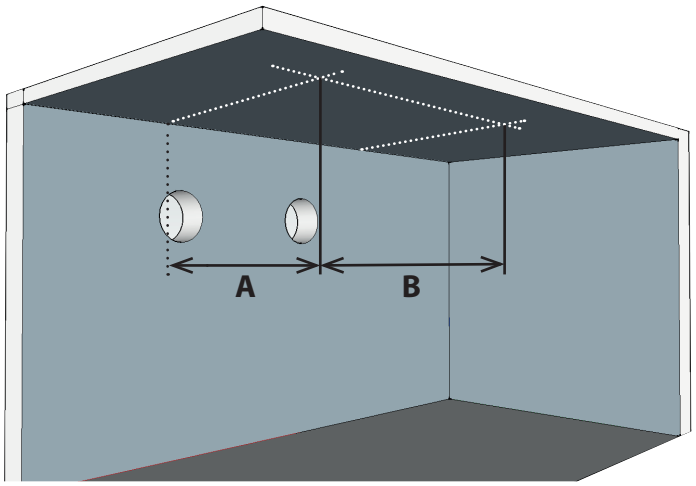

A	**HRWA2-040**	**802 mm**
	HRWA2-070	**934 mm**
	HRWA2-100	**1112 mm**
B	**HRWA2-040**	**1835 mm**
	HRWA2-070	**2105 mm**
	HRWA2-100	**2435 mm**

2) Тщательно измерить положение крепежных отверстий на стене

⚠ *(кронштейны не входят в поставку)*

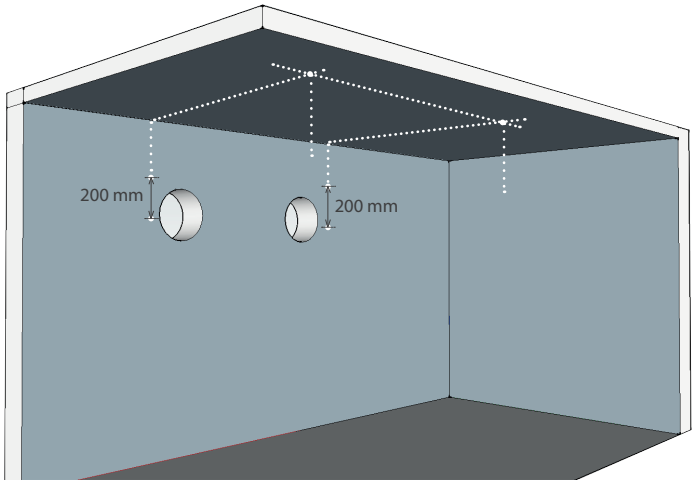

3) Сделать отверстия

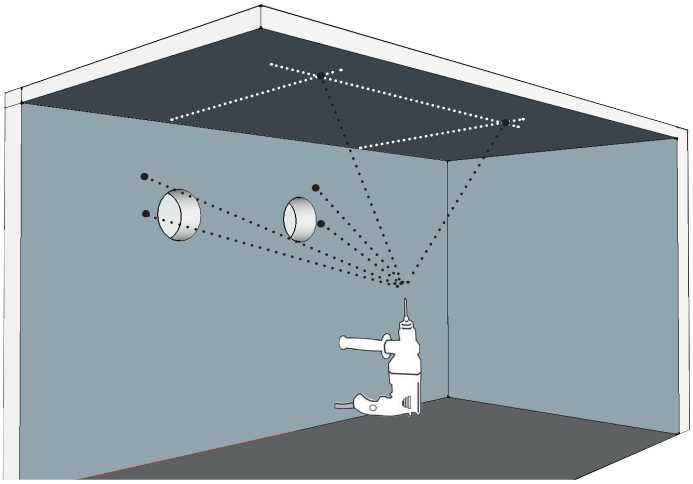

4) Установите *кронштейны* и резьбовые стержни необходимой длины

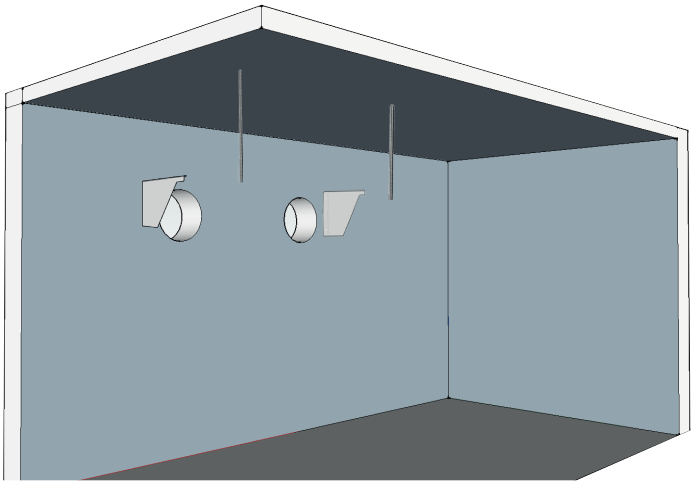

6. МОНТАЖ

Подготовка установки

Подготовка Design версии описана в пункте выше.

4) Поместите устройство на подготовленное крепление и вставьте резьбовые стержни в шарниры на устройстве. Закрипите с помощью болтов M8.

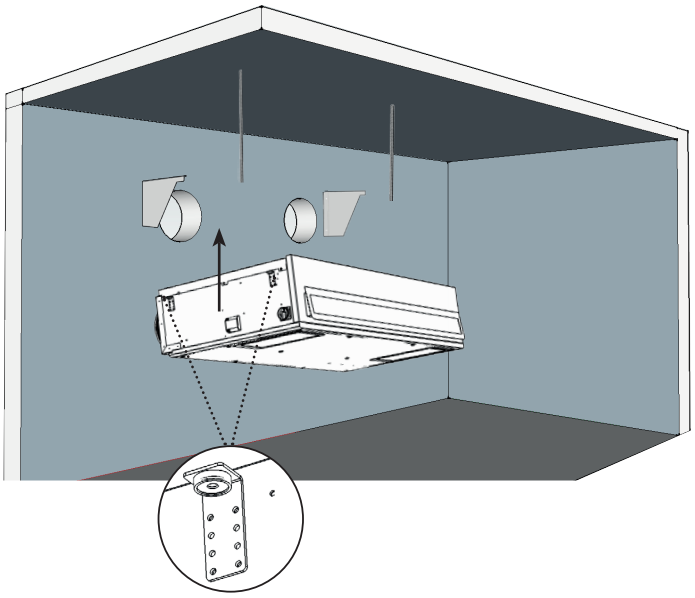

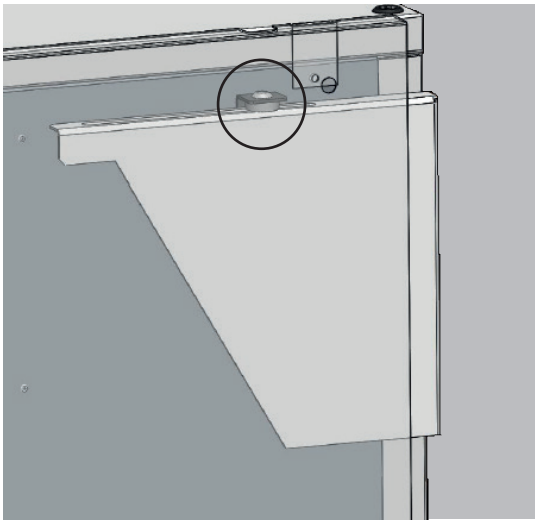

- Проверить крепление.

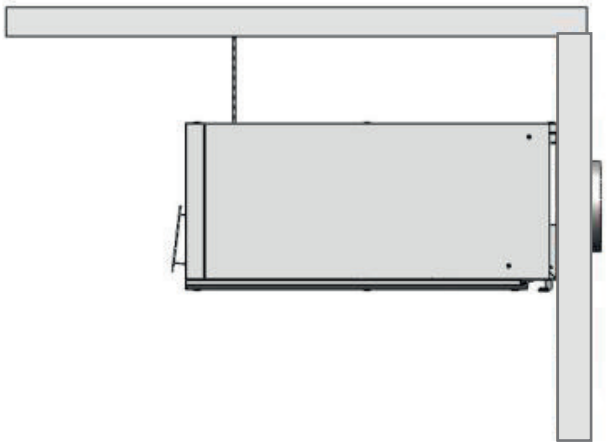

- Установить на наружную сторону стены защитные сетки от проникания воды и крупных объектов в установку
  (не входят в поставку)

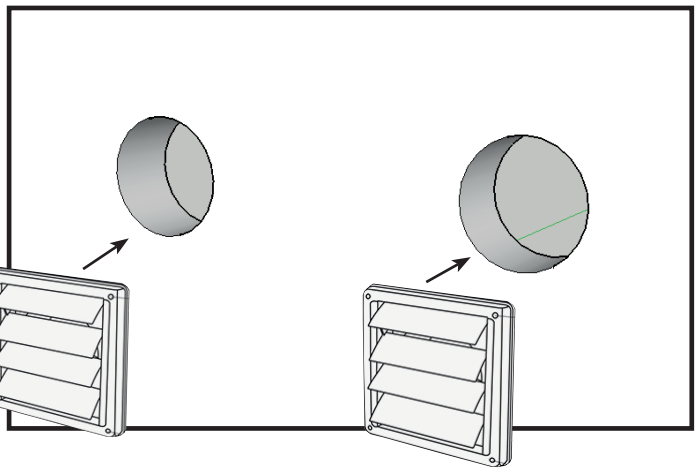

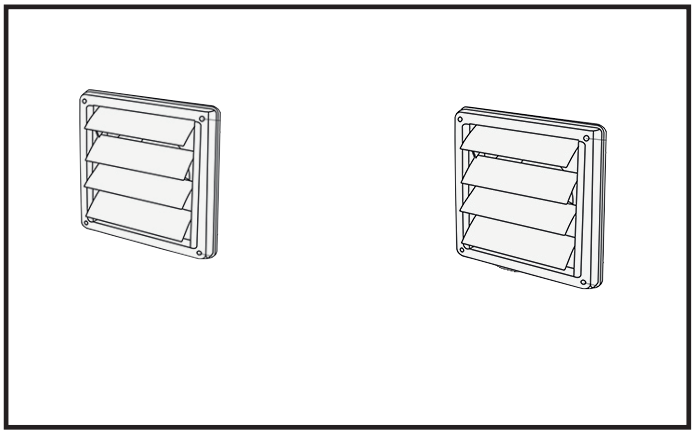

6. МОНТАЖ

Процедура для открытия крышки

⚠ При каждом открытии крышки отключить установку от питания главным выключателем. Соблюдать повышенную осторожность при обращении с крышкой.

1) На нижней стороне снять 12 винтов.

ВНИМАНИЕ: крышка закреплена только на петлях. После удаления винтов придерживать крышку для предотвращения внезапного открывания

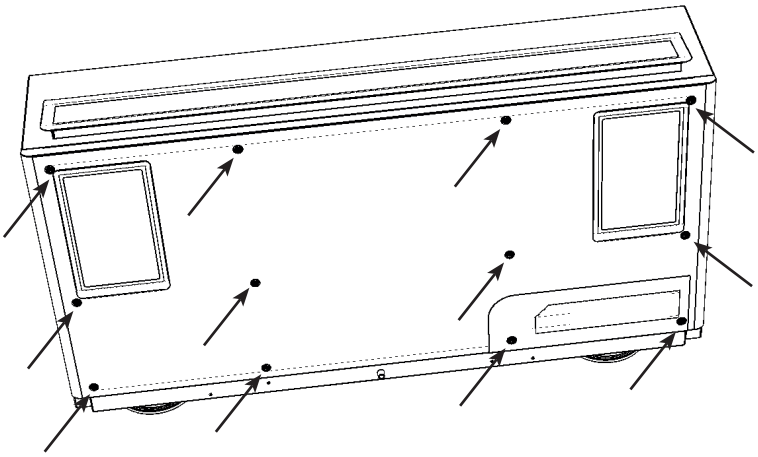

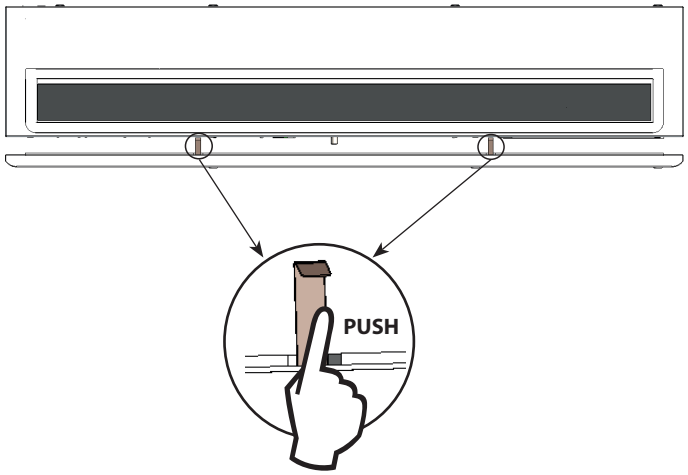

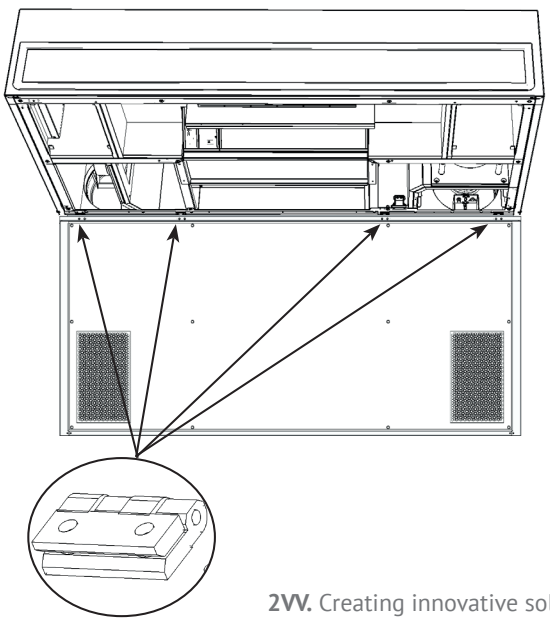

Доступ к электрическим подключениям и электронике

Эта часть находится внутри установки на левой стороне под всасывающим фильтром

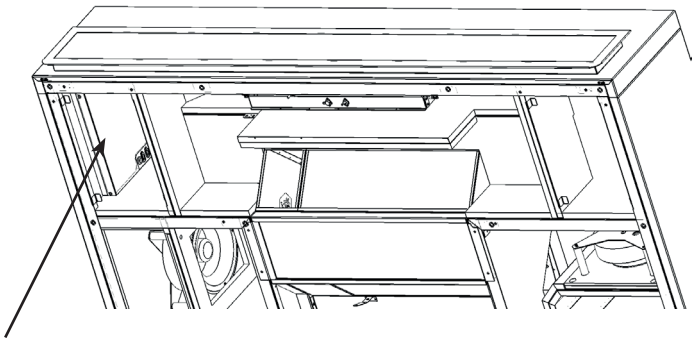

Для доступа к электронике удалить следующие винты

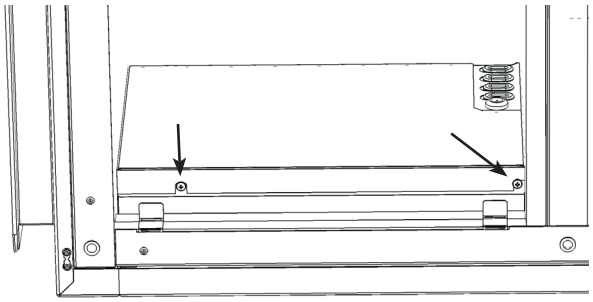

Отдельные части электроники:

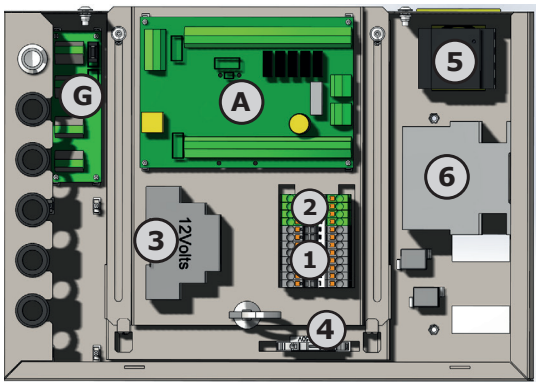

A	Электронная плата - модуль A
G	Электронная плата - модуль G
1	Клеммник для подачи питания (L) а выход вспомогательной подачи питания (12 В, 24 В)
2	Клеммник для подключения кабелей N и PE
3	Вспомогательный источник питания (12 В, 24 В)
4	Предохранители двигателей
5	Главный выключатель
6	Защитный контактор (у установок с электрическим нагревателем)

6. МОНТАЖ

ПОДСОЕДИНЕНИЕ ОТВОДА КОНДЕНСАТА

ОБРАТИТЕ ВНИМАНИЕ!

- Сифон должен быть хорошо подсоединён и к рекуперативной установке и уплотнён.
- Рекомендуем заполнить каждый сифон водой и проверить его функциональность.

ВНИМАНИЕ!

Если сифон будет плохо подсоединён, может произойти затопление и повреждение рекуперативной установки.

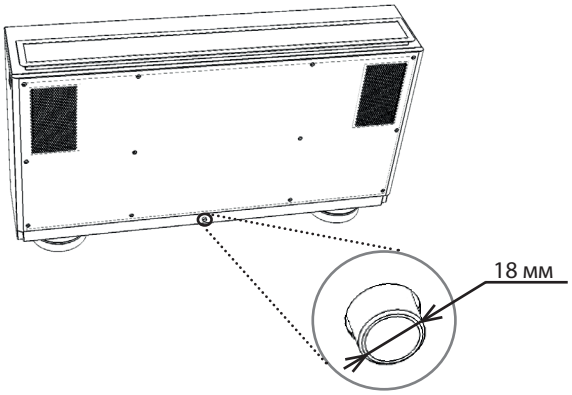

УСТАНОВКА РЕКОМЕНДУЕМЫХ ТИПОВ:

Сифон (SK-HL138)
можно установить на стену или под штукатурку.
(не входит в поставку)

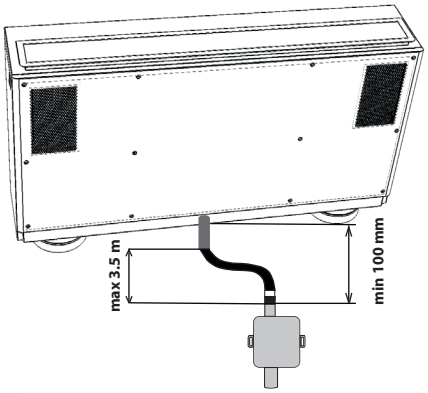

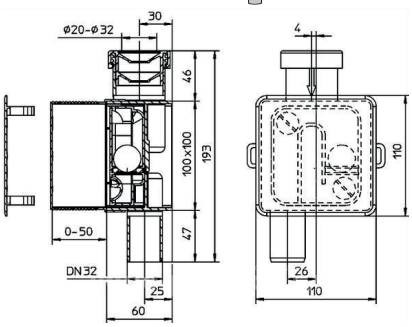

Сифон (SK-AKS3)
(не входит в поставку)

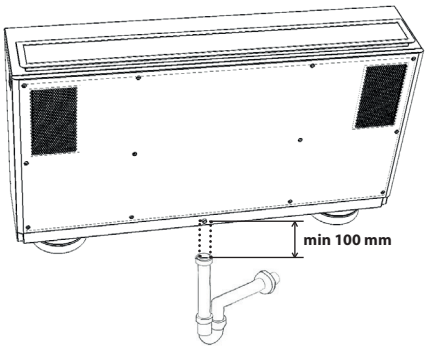

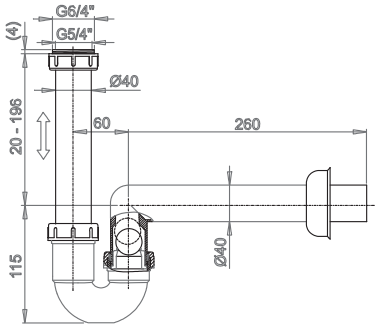

Конденсатный насос (CERP-MAXI-ORANGE)
Пожалуйста, прочтите руководство конденсатного насоса для получения дополнительной информации.
(не входит в поставку)

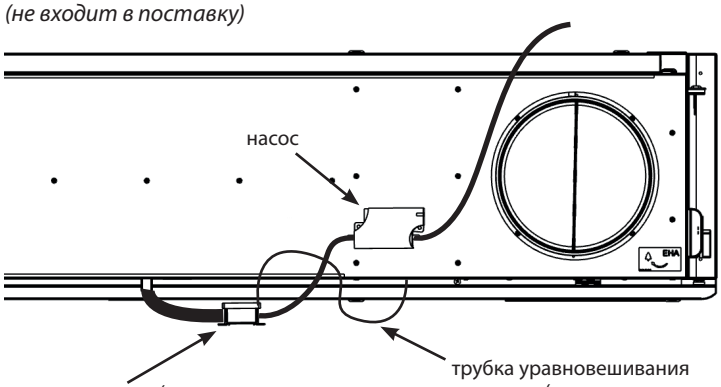

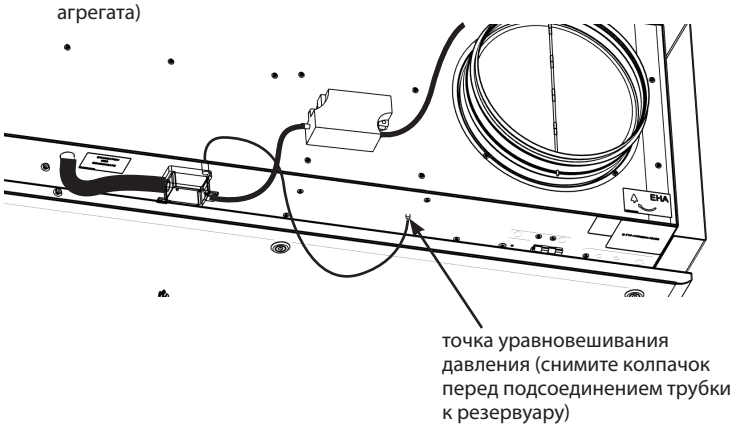

2VV. Creating innovative solutions for you and your business since 1995.

6. МОНТАЖ

ПОДКЛЮЧЕНИЕ ВОДЯНОГО НАГРЕВАТЕЛЯ / С/О

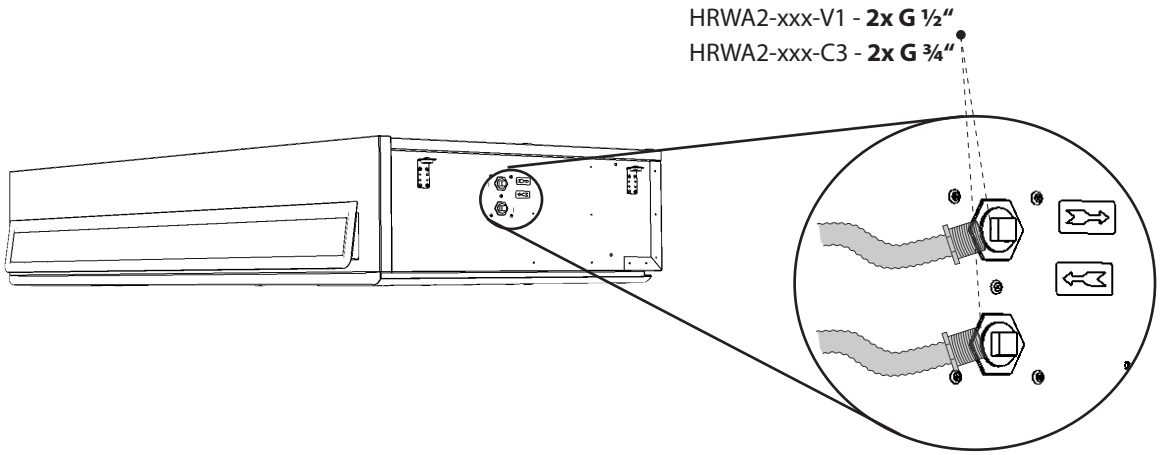

1.

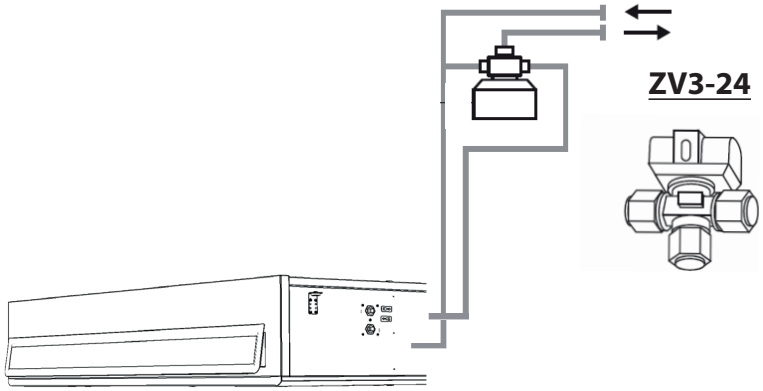

2.

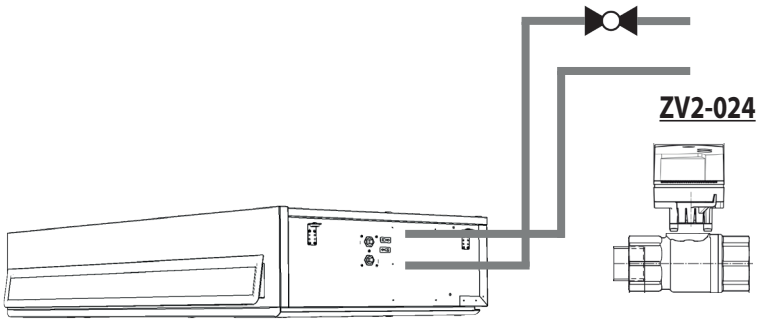

3.

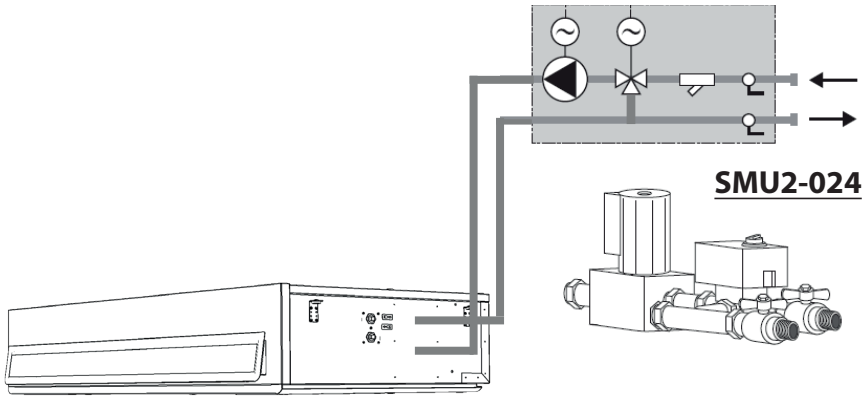

6. МОНТАЖ

ЭЛЕКТРОПРОВОДКА И ЭЛЕКТРОМОНТАЖ

⚠ *ВНИМАНИЕ!*

- **Основной источник питания должен быть выключен перед любым вмешательством во внутренние части установки!**
- **Электропроводка установки должна быть выполнена квалифицированным электриком в соответствии с технической документацией. Монтаж может быть выполнен профессионалом с электротехническим образованием. Должно соблюдаться «Руководство по эксплуатации», а также действующие государственные нормы и инструкции.**
- **Электрические схемы на изделии имеют более высокий приоритет, чем схемы, находящиеся в руководстве! Перед установкой проверить, что обозначения клеммников соответствуют электрической схеме подключений. В случае каких-либо сомнений свяжитесь с поставщиком, и ни при каких обстоятельствах не подключайте рекуперативную установку.**
- **Установка должна быть подключена к основному источнику питания кабелем с термостойкой изоляцией, соответствующей диаметру и государственным нормам, и инструкциям.**
- **Любые вмешательства и изменения во внутреннем включении установки запрещены и могут привести к потере гарантийного обслуживания.**
- **Правильное функционирование установки гарантируется только с оригинальными принадлежностями.**

Электрический кабель питания

- Установка не поставляется с кабелем питания, поэтому необходимо приобрести его перед монтажом. Тип и толщину кабеля выбрать в соответствии с максимальным потреблением установкой и с учётом специфических требований в месте установки

ТЕХНИЧЕСКАЯ ИНФОРМАЦИЯ

- Электрические параметры приведены на табличках производителя, расположенных внутри установки, а также на боковой стороне, см. рисунок ниже (рис. 1).

Все электрические цепи, в зависимости от актуального типа установки, должны быть подключены через защитный электрический автомат.
Установка должна быть подключена таким образом, чтобы её можно было отключить от источника одним элементом.

Таблица минимальных размеров защитных электрических автоматов в зависимости от типа рекуперативной установки.

Рекомендуемые минимальное значения защитных электрических автоматов:

	-XS0...	-ES0...	-EE1...	-EV1...	-XE1...	-XV1...
HRWA1-040-...	4A (1F)	10A (1F)	16A (1F)	10A (1F)	10A (1F)	4A (1F)
HRWA1-070-...	4A (1F)	13A (1F)	10A (3F)	13A (1F)	13A (1F)	4A (1F)
HRWA1-100-...	6A (1F)	10A (3F)	13A (3F)	10A (3F)	10A (3F)	6A (1F)

Принадлежности

Подключить электрические принадлежности установки к присоединительному клеммнику точно в соответствии с электрической схемой включения и с обозначениями клемм.

(рис.1) Размещение заводской таблички и пояснения отдельных частей

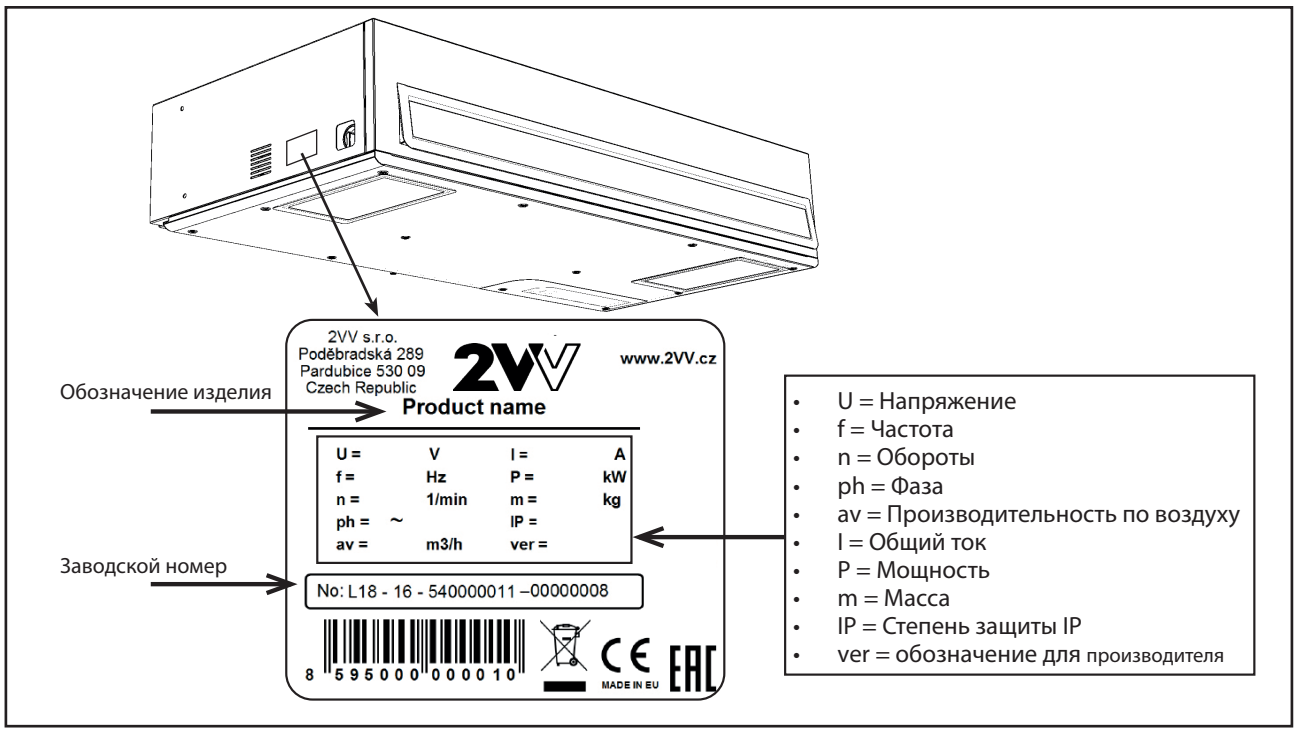

2VV. Creating innovative solutions for you and your business since 1995.

6. МОНТАЖ

УСТАНОВКА С РЕГУЛИРОВКОЙ COMFORT:

Регулировка находится внутри рекуперативной установки.

ЭЛЕКТРИЧЕСКИЙ ГРАФИК ПИТАНИЯ И ПОДКЛЮЧЕНИЯ ПРИНАДЛЕЖНОСТЕЙ:

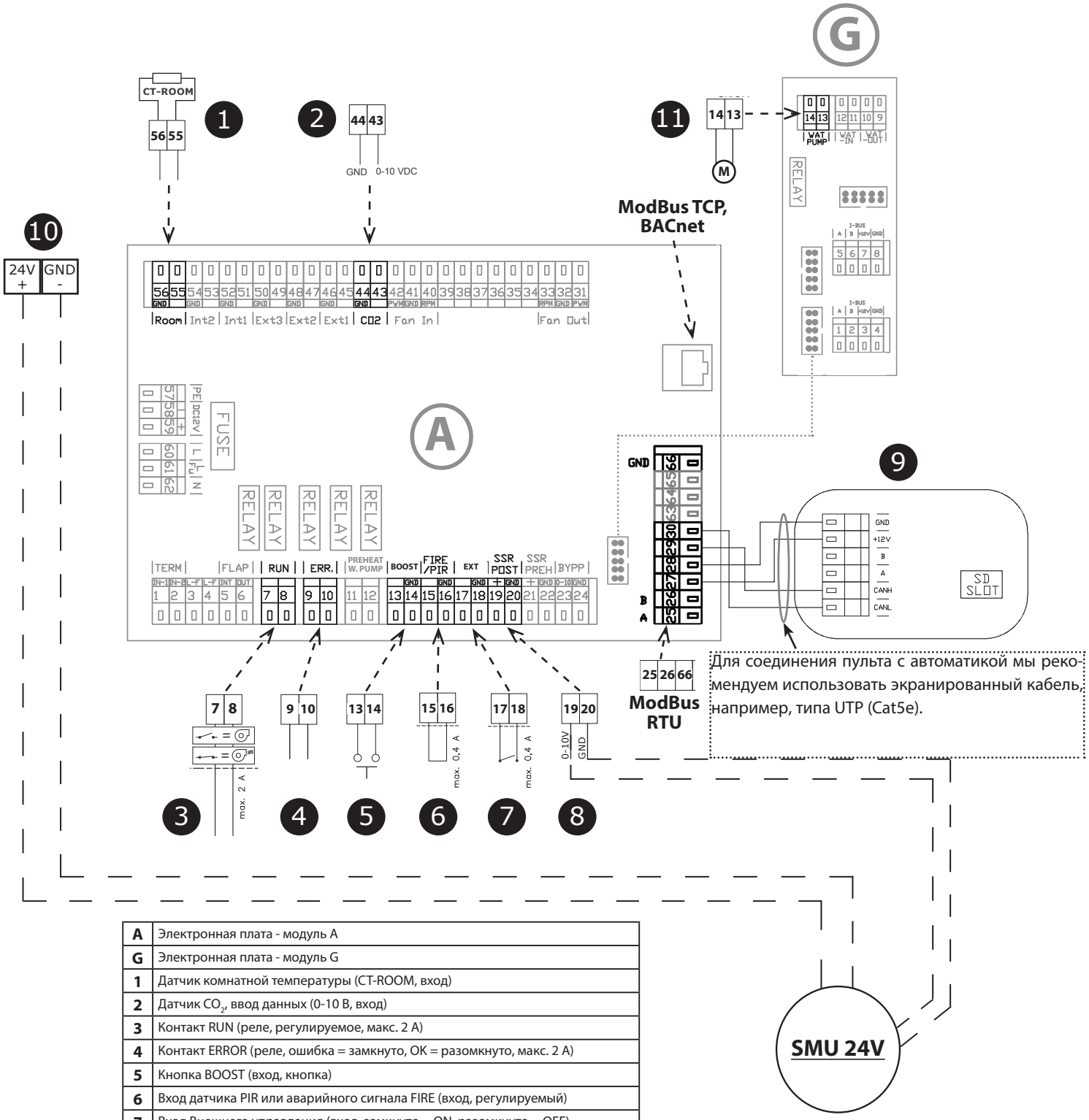

A	Электронная плата - модуль A
G	Электронная плата - модуль G
1	Датчик комнатной температуры (CT-ROOM, вход)
2	Датчик CO_2, ввод данных (0-10 В, вход)
3	Контакт RUN (реле, регулируемое, макс. 2 A)
4	Контакт ERROR (реле, ошибка = замкнуто, OK = разомкнуто, макс. 2 A)
5	Кнопка BOOST (вход, кнопка)
6	Вход датчика PIR или аварийного сигнала FIRE (вход, регулируемый)
7	Вход Внешнего управления (вход, замкнуто = ON, разомкнуто = OFF)
8	Выход для SMU сервопривод (выход, 0-10 В), только у варианта HRWA1-...-. V1...
9	Панель управления (обязательно соединить - кабель не входит в поставку)
10	Питание 24 В для узла смешивания или конкретных принадлежностей (выход)
11	Циркуляционный насос (реле, макс. 2 A)

⚠ Перед первым пуском рекуперативной установки проверить следующее:

- **если установка правильно закрыта, все горловины подсоединены к воздуховодам;**
- **электрические подключения должны соответствовать схеме подключений, включая заземление и защиты внешних цепей;**
- **все электрические компоненты подключены правильно;**
- **выход конденсата подсоединён к системе канализации;**
- **монтаж соответствует всем инструкциям данного руководства;**
- **внутри установки не остались никакие инструменты или предметы, которые бы могли её повредить;**
- **установка содержит чистые фильтры.**

ВНИМАНИЕ!

- Вмешательства и изменения во внутренней схеме включения установки запрещены и могут привести к потере гарантии.
- Мы рекомендуем использовать принадлежности, поставляемые нашей компанией. В случае каких-либо сомнений при использовании неоригинальных принадлежностей, пожалуйста, свяжитесь с Вашим поставщиком.

УСТАНОВКА КРЫШКИ КАБЕЛЯ

Крышка кабеля входит в комплект поставки и может быть дополнительно установлена на устройстве, чтобы закрыть кабели, подключенные к устройству.

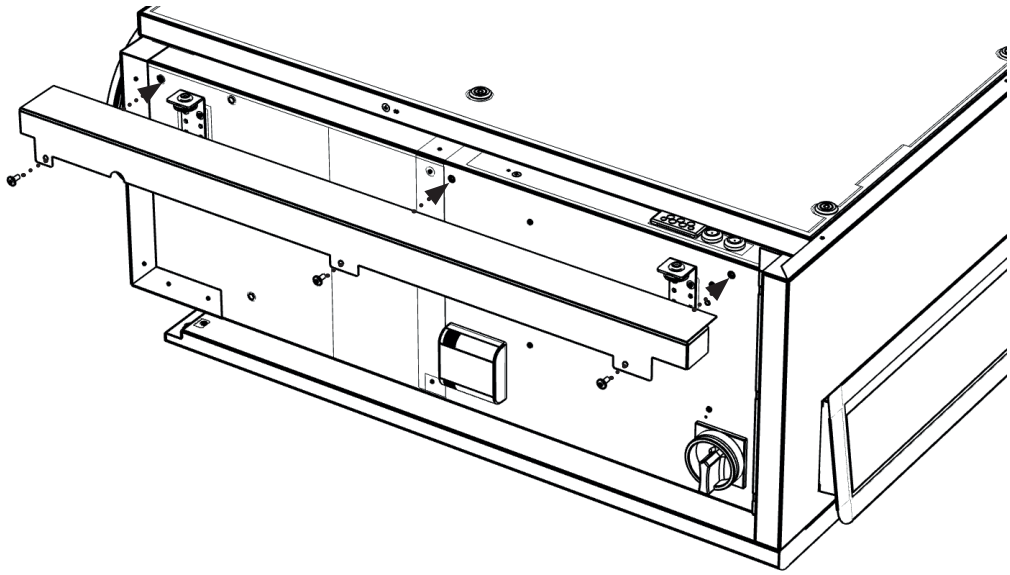

8. УХОД И ТЕХНИЧЕСКОЕ ОБСЛУЖИВАНИЕ

ПЕРИОДИЧЕСКАЯ ЧИСТКА РЕКУПЕРАТИВНОЙ УСТАНОВКИ

- Мы рекомендуем проводить регулярные проверки блока вентиляции с интервалом, скорректированным в зависимости от актуальных условий.
- В случае, если установка не эксплуатируется длительное время, мы рекомендуем включать установку каждые шесть месяцев на один час.

ВНИМАНИЕ!

Техническое обслуживание внутренних компонентов и чистку установки должна выполнять только специализированная организация!
Работа установки без фильтра не разрешается!
В этом случае может произойти повреждение установки!!!

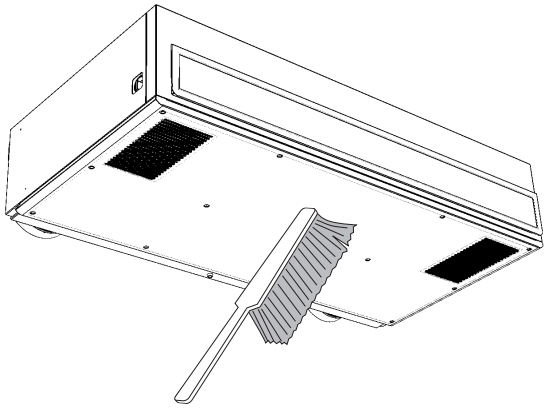

Вычистить рекуперативную установку с помощью пылесоса, щеточки, ткани и мыльной воды, особенно рекуператор. Не чистить установку следующими средствами: острыми предметами, агрессивными химикатами, растворителями, абразивными чистящими средствами, водой под давлением, сжатым воздухом или паром.

СИГНАЛЫ ОШИБКИ

Загрязнение фильтра

- Проверка возможного загрязнения фильтра сигнализируется на пульте управления установки

- Оценка засорения фильтров происходит автоматически. Поэтому достаточно заменить фильтр, и установка автоматически определит новый фильтр.

ЗАМЕНА ФИЛЬТРА

ВНИМАНИЕ!

В случае, если фильтры не будут как следует заменены, функциональность установки может уменьшиться и вентилятор может повредиться.

При каждом открытии крышки отключить установку от питания главным выключателем. Соблюдать повышенную осторожность при обращении с крышкой.

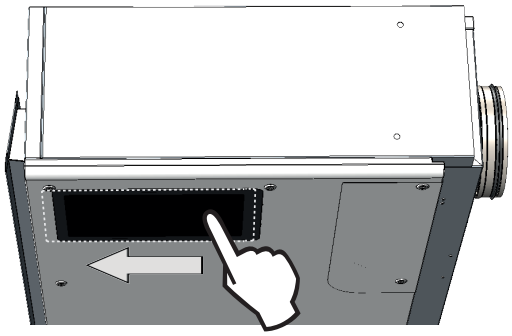

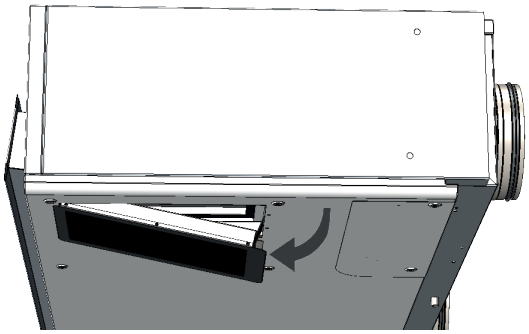

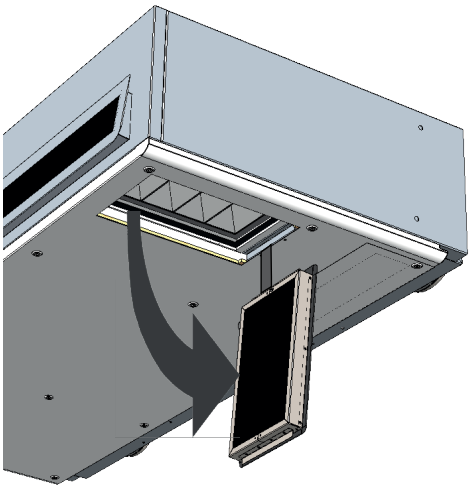

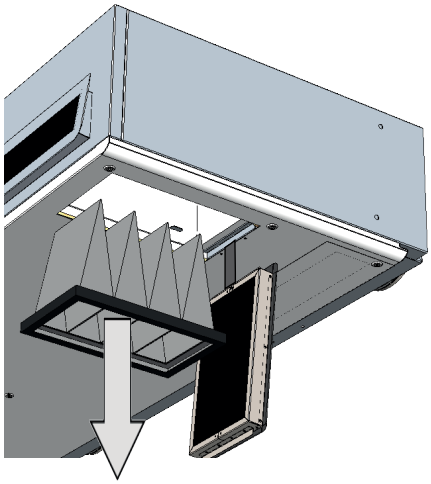

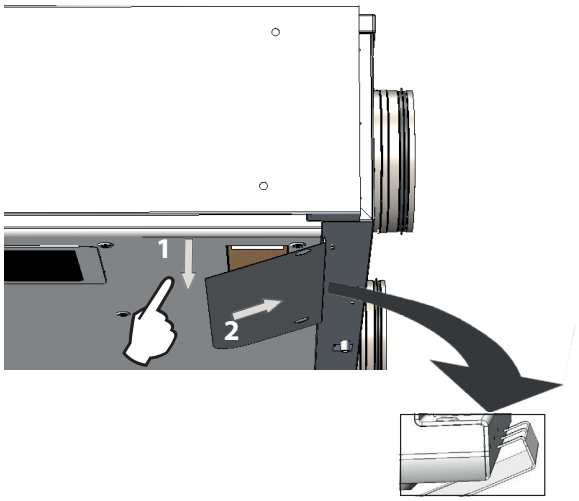

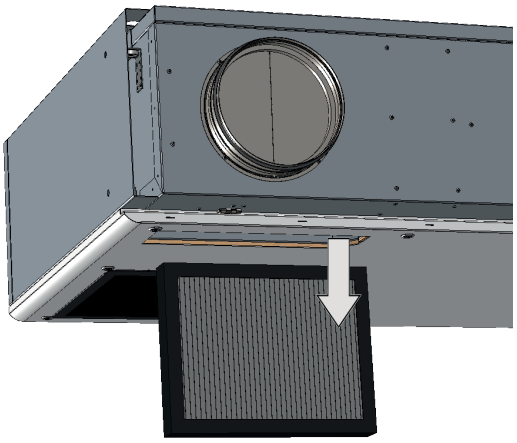

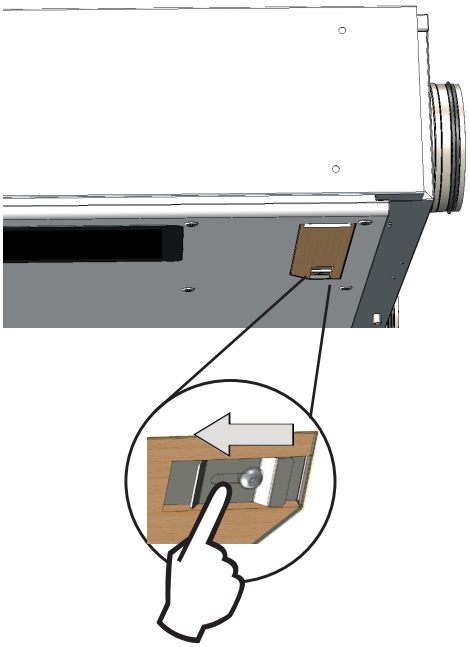

2) Замена фильтра.
После окончания замены проверить правильность закрепления фильтра и закрыть крышку. Следующий рисунок изображает размещение фильтров в установке, а ниже находящаяся таблица содержит подходящие типы запасных фильтров.
Фильтр типа 1 - в установке их 2 и заказать поэтому их нужно 2

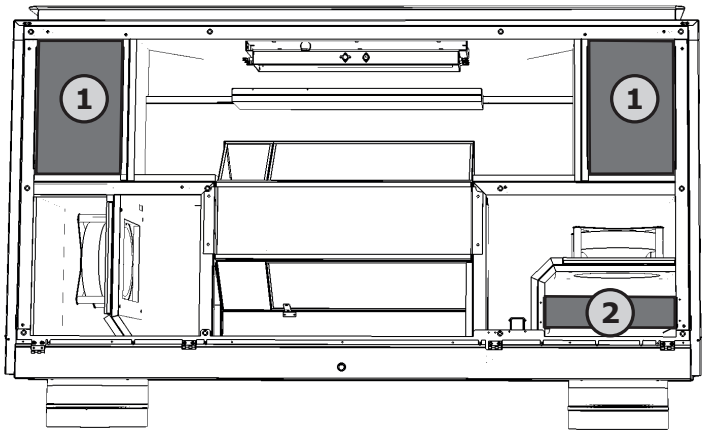

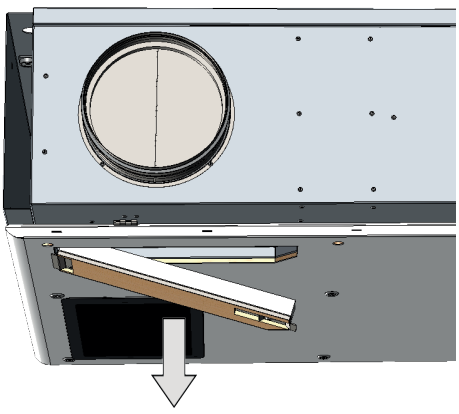

	Номер	Описание	HRWA1-xxx
			код
Стандартный	1	Фильтр Coarse 60% (G4) (2 шт.)	FILTR-HRWA1-xxx-G4
Стандартный	2	Фильтр ePM 1 60% (F7) (1 шт.)	FILTR-HRWA1-xxx-F7
Выбираемый по желанию	1	Фильтр ePM 10 60% (M5) (2 шт.)	FILTR-HRWA1-xxx-M5

xxx = 040 / 070 / 100

9. УСТРАНЕНИЕ НЕИСПРАВНОСТИ

Ошибка установки сигнализируется красным восклицательным знаком посередине дисплея управления.
Прикосновением к восклицательному знаку отображается конкретная информация о данной ошибке, см. таблицу ниже.

Сообщение на дисплее	Поведение установки	Вероятная проблема	РЕШЕНИЕ
1 - Теплообменник 1 перегрет	Установка вентилирует	Перегрев электрического теплообменника или повреждён датчик	Проверить, если воздух может свободно течь через установку, электрический теплообменник достаточно не охлаждает. Проверить, если не повреждён защитный термостат на электрическом вспомогательном нагреве
3 - Подогрев перегрет	Установка вентилирует	Перегрев электрического подогрева или повреждён датчик	Проверить, если воздух может свободно течь через установку, электрический теплообменник достаточно не охлаждает. Проверить, если не повреждён защитный термостат на электрическом вспомогательном нагреве
4 - Ошибка приточного вентилятора	Установка не работает	Перегрет вентилятор или неисправность теплового контакта приточного вентилятора	Определить причину перегрева двигателя: неисправный подшипник, короткое замыкание ...
5 - Ошибка вытяжного вентилятора	Установка не работает	Перегрет вентилятор или неисправность теплового контакта приточного вентилятора	Определить причину перегрева двигателя: неисправный подшипник, короткое замыкание ...
6 - Загрязнён приточный фильтр	Установка вентилирует	Проверить загрязнение фильтра	Если фильтр заменён или его замена не нужна сделать сброс загрязнения фильтра.
7 - Загрязнён вытяжной фильтр	Установка вентилирует	Проверить загрязнение фильтра	Если фильтр заменён или его замена не нужна сделать сброс загрязнения фильтра.
12 - Неисправность датчика CO_2	Установка вентилирует	Плохое функционирование датчика качества воздуха	Проверить датчик качества и его монтаж в установку
16 - Подача - Неисправность датчика наружной температуры (T-EXT1)	Установка вентилирует	Плохой контакт датчика температуры или неисправный датчик	Проверить установку датчика или заменить его (специализированный сервис)
17 - Подача - Неисправность датчика температуры за рекуператором (T-EXT2)	Установка вентилирует	Плохой контакт датчика температуры или неисправный датчик	Проверить установку датчика или заменить его (специализированный сервис)
18 - Подача - Неисправность датчика температуры в приточном канале (T-EXT3)	Установка вентилирует	Плохой контакт датчика температуры или неисправный датчик	Проверить установку датчика или заменить его (специализированный сервис)
21 - Вытяжка - Отказ датчика температуры в вытяжном канале (T-INT1)	Установка вентилирует	Плохой контакт датчика температуры или неисправный датчик	Проверить установку датчика или заменить его (специализированный сервис)
22 - Вытяжка - Неисправность датчика температуры защиты против замерзания рекуператора (T-INT2)	Установка вентилирует	Плохой контакт датчика температуры или неисправный датчик	Проверить установку датчика или заменить его (специализированный сервис)
25 - Неисправность пространственного датчика температуры (T_Room)	Установка вентилирует	Плохой контакт пространственного датчика температуры или неисправный датчик	Проверить установку датчика или заменить его
74 - Уменьшение потока, минимальная температура в канале не достигнута	Работа установки ограничена	В канале не была достигнута минимальная температура	Температура приточного и вытяжного воздуха слишком низкая Угроза переохлаждения объекта или конденсации воздуховодов Возможно ошибка датчика температуры T-EXT3
Неисправность конденсации	Установка работает	Высокий уровень конденсата в установке	Проверить, если сифон подсоединён к горловине конденсационного бака, состояние присоединения и, если сифон заполнен водой. Проверить проходимость конденсационного трубопровода и, если установка находится в положении, обеспечивающим сток.
Установка недостаточно вентилирует и создаёт шум	Установка работает	Загрязнены фильтры или забиты воздуховоды	Проверить фильтры и, если не забиты воздуховоды

9. УСТРАНЕНИЕ НЕИСПРАВНОСТИ

УСТРАНЕНИЕ НЕИСПРАВНОСТИ ПЕРЕГРЕВА ЭЛЕКТРИЧЕСКОГО ПОДОГРЕВА И ВСПОМОГАТЕЛЬНОГО НАГРЕВА

⚠ ВНИМАНИЕ!

Техническое обслуживание внутренних компонентов должна выполнять только специализированная организация!
Перед обслуживанием всегда отключить установку от источника питания!
Сначала необходимо устранить причину перегрева электрического вспомогательного нагрева или подогрева.

- Нажимом кнопки можно вернуть термостат в замкнутое состояние.
- Сброс электрического вспомогательного нагрева находится здесь:

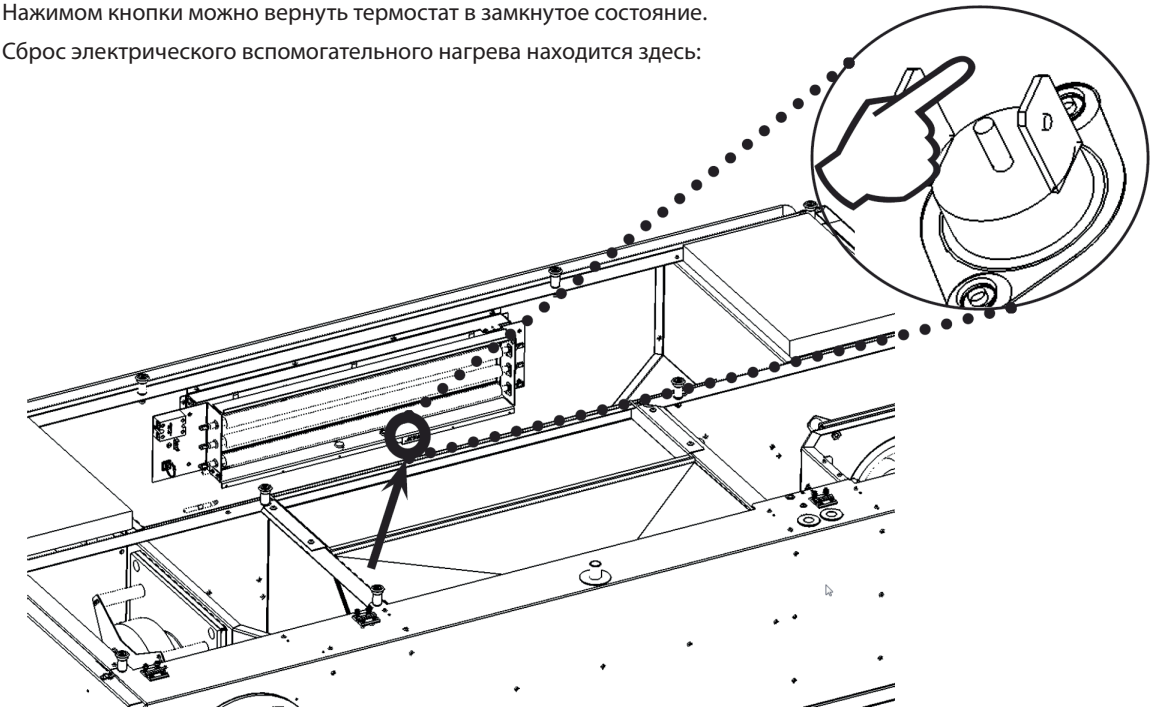

- Сброс электрического вспомогательного нагрева находится здесь:

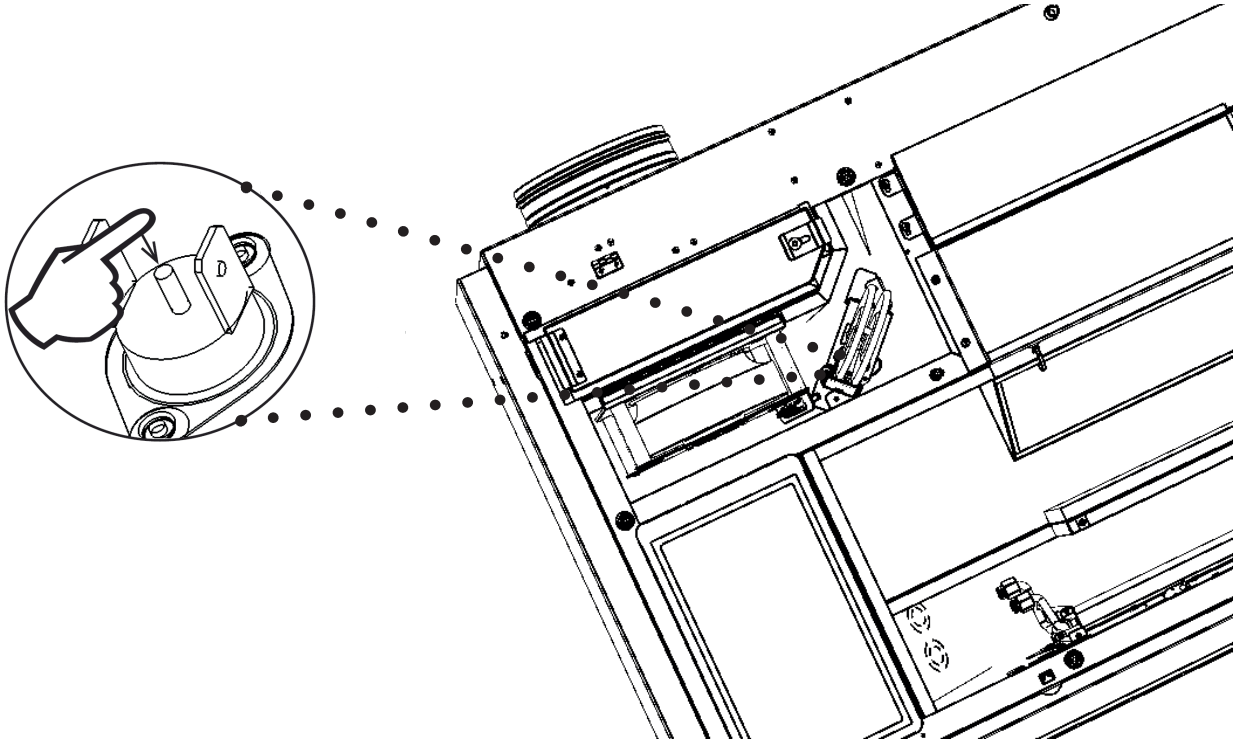

2VV. Creating innovative solutions for you and your business since 1995.

Демонтаж двигателей
Освобождение держателя из сборки - ключ четырёхгранник №2
Освобождение двигателя из держателя - ключ для внутреннего шестигранника №4

Печатные плата
Открытие панели плоская отвертка

Снятие панели с пластмассовых ёлочек - плоскогубцы для точной механики
Освобождение плоской панели - винт Philips №0

Пластмассовые детали
Изоляция передних панелей по всей поверхности - канцелярский нож

10. ЗАКЛЮЧЕНИЕ

Если монтаж установки закончен, тщательно прочитайте «Руководство по безопасной эксплуатации рекуперативной установки». Это руководство содержит также примеры возможных проблем и рекомендации по их устранению. В случае каких-либо пожеланий или вопросов, свяжитесь, пожалуйста, с нашим отделом продаж или с техническим отделом.

2VV, s.r.o.,
Fáblovka 568
533 52 Pardubice,
Czech Republic

+420 466 741 811

www.2vv.cz

support@2vv.cz